PPACN-10Z

プリント基板用端子台 / コネクタ > 貫通型

Date:2024-06-03Version:1.2

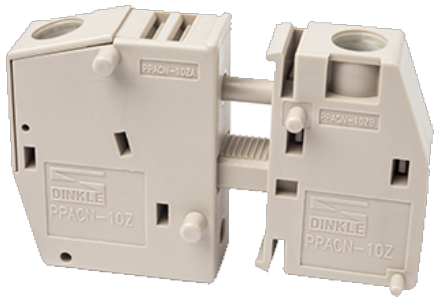

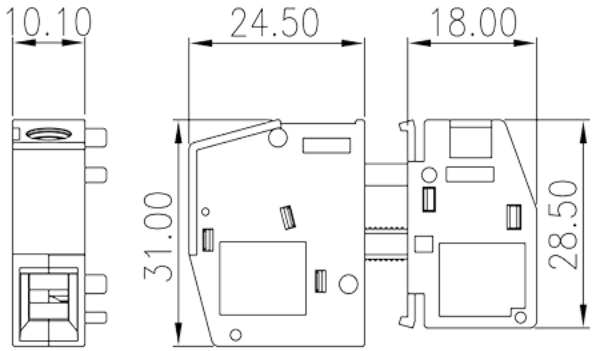

サイトカタログは参照用です。 Dinkleは、製品の改造や設計変更の権利を引き続き保持しています。
最終製品はエンジニアリング図面に従って作成されます。

製品説明

M4, 300V, 65A

基本情報

製品概要	Feed-Through Panel Type, Screw Connection
製品タイプ	Panel Feed-Through
標準カラー	Grey (default)
結線方式	Screw connection
固定方式	Without
製品長さ (mm)	10.1
製品幅 (mm)	24.5+18
製品高さ (mm)	31
実際極数	1P

材質情報

絶縁材質	PA
絶縁材質グループ	I
UL94規格に対応	V0
絶縁抵抗	□500MΩ at DC 500V
コンタクト材質	COPPER ALLOY

© DINKLE ENTERPRISE CO ,LTD. ALL RIGHT RESERVED

コンタクト表面材質	Tin PLATED

接続データ-IEC

定格電圧 (V)	320V (2.5 ~ 4.0mm mounting plate), 500V (1.0 ~ 2.5mm mounting plate and plastic mounting plate)
定格電流 (A)	76
定格電圧（III/3）(V)	500
定格サージ電圧（III/3）(KV)	6
最小電線径(単線)(mm²)	0.5
最大電線径(単線)(mm²)	16
最小電線径(撚線)(mm²)	0.5
最大電線径(撚線)(mm²)	16
接続電線断面積の最小値（撚線）、棒端子あり、プラスチックスリーブなし (mm²)	0.5
接続電線断面積の最大値（撚線）、棒端子あり、プラスチックスリーブなし (mm²)	16
接続電線断面積の最小値（撚線）、棒端子あり、プラスチックスリーブあり (mm²)	0.5
接続電線断面積の最大値（撚線）、棒端子あり、プラスチックスリーブあり(mm²)	16
2線の接続断面積が同じ、単線、最小値(mm²)	0.5
2線の接続断面積が同じ、単線、最大値(mm²)	4
2線の接続断面積が同じ、撚線、最小値(mm²)	0.5
2線の接続断面積が同じ、撚線、最大値(mm²)	4
2線の接続断面積が同じ、撚線、棒端子、プラスチックスリーブなし、最小値(mm²)	0.5
2線の接続断面積が同じ、撚線、棒端子、プラスチックスリーブなし、最大値(mm²)	2.5
2線の接続断面積が同じ、撚線、TWIN棒端子、プラスチックスリーブあり、最小値(mm²)	0.5
2線の接続断面積が同じ、撚線、TWIN棒端子、プラスチックスリーブあり、最大値(mm²)	6
ネジ山	M4
マイナスドライバー規格(ブレード厚さXブレード幅 mm)	1.0*5.5
ブレード規格	PZ2
定格トルクN.m （UL）	1.47
推奨最小トルク (N.m)	1.2
推奨最大トルク (N.m)	1.5
剥き線長さ (mm)	10

© DINKLE ENTERPRISE CO ,LTD. ALL RIGHT RESERVED

接続データ-UL

定格電圧(UL/CUL標準グループB)(V)	300
定格電流(UL/CUL標準グループB)(A)	65
定格電圧(UL/CUL標準グループC)(V)	300
定格電流(UL/CUL標準グループC)(A)	65
最小接続電線(単線)(AWG)、UL/ CULに対応	24
最大接続電線(単線)(AWG)、UL/ CULに対応	6
最小接続電線(AWG)、UL/ CULに対応	24
最大接続電線(AWG)、UL/ CULに対応	6

環境と安全

手の甲の保護	YES
指の保護	YES
最高動作温度(°C)	120
最低動作温度(°C)	-40

UL認証パラメータ

適用電線範囲グループB(AWG)	24~6
定格電圧、グループB (V)	300
定格電流、グループB (A)	65
適用電線範囲グループC(AWG)	24~6
定格電圧、グループC (V)	300
定格電流、グループC (A)	65
適用電線範囲グループD(AWG)	24~6
定格電圧、グループD (V)	300
定格電流、グループD (A)	10

CUL認証パラメータ

適用電線範囲グループB(AWG)	24~6
定格電圧、グループB (V)	300
定格電流、グループB (A)	65
適用電線範囲グループC(AWG)	24~6
定格電圧、グループC (V)	300
定格電流、グループC (A)	65

© DINKLE ENTERPRISE CO ,LTD. ALL RIGHT RESERVED

適用電線範囲グループD(AWG)	24~6
定格電圧、グループD (V)	300
定格電流、グループD (A)	10

図面

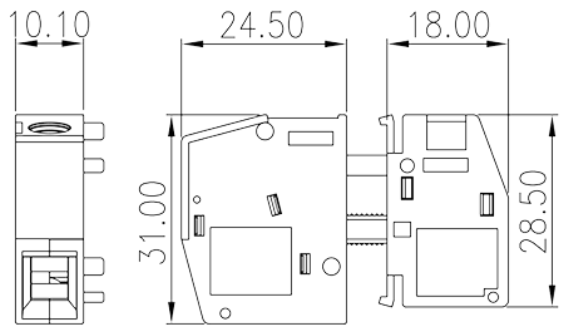

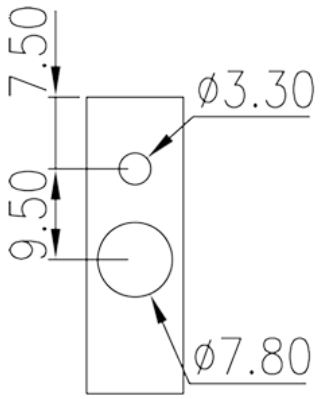

承認

© DINKLE ENTERPRISE CO ,LTD. ALL RIGHT RESERVED