PPAC-95MAS

プリント基板用端子台 / コネクタ > 貫通型

Date:2024-06-03Version:1.2

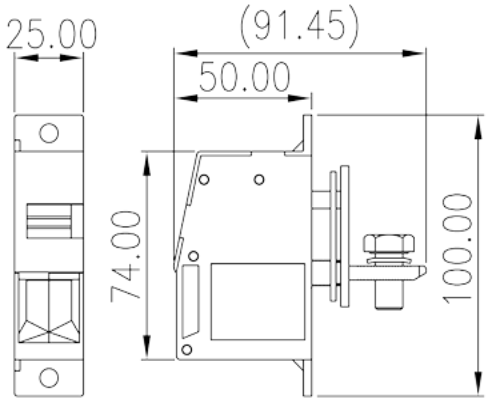

サイトカタログは参照用です。 Dinkleは、製品の改造や設計変更の権利を引き続き保持しています。
最終製品はエンジニアリング図面に従って作成されます。

製品説明

M8, 300V, 230A

基本情報

製品概要	Panel Feed-Through, Screw Connection
製品タイプ	Panel Feed-Through
標準カラー	Grey (default)
結線方式	Screw connection
固定方式	With mounting flange
製品長さ (mm)	25
製品幅 (mm)	50+45
製品高さ (mm)	100
実際極数	1P

材質情報

絶縁材質	PA
絶縁材質グループ	I
UL94規格に対応	V0
絶縁抵抗	□500MΩ at DC 500V
コンタクト材質	COPPER ALLOY

© DINKLE ENTERPRISE CO ,LTD. ALL RIGHT RESERVED

コンタクト表面材質	Tin PLATED

接続データ-IEC

定格電圧 (V)	500V (5.0 ~ 6.0mm mounting plate), 630V (1.0 ~ 5.0mm mounting plate and plastic mounting plate)
定格電流 (A)	232
定格電圧（III/3）(V)	500V (5.0 ~ 6.0mm mounting plate), 630V (1.0 ~ 5.0mm mounting plate and plastic mounting plate)
定格サージ電圧（III/3）(KV)	8
最小電線径(単線)(mm²)	25
最大電線径(単線)(mm²)	95
最小電線径(撚線)(mm²)	25
最大電線径(撚線)(mm²)	95
接続電線断面積の最小値（撚線）、棒端子あり、プラスチックスリーブなし (mm²)	25
接続電線断面積の最大値（撚線）、棒端子あり、プラスチックスリーブなし (mm²)	95
接続電線断面積の最小値（撚線）、棒端子あり、プラスチックスリーブあり (mm²)	25
接続電線断面積の最大値（撚線）、棒端子あり、プラスチックスリーブあり(mm²)	95
2線の接続断面積が同じ、単線、最小値(mm²)	25
2線の接続断面積が同じ、単線、最大値(mm²)	35
2線の接続断面積が同じ、撚線、最小値(mm²)	25
2線の接続断面積が同じ、撚線、最大値(mm²)	35
2線の接続断面積が同じ、撚線、棒端子、プラスチックスリーブなし、最小値(mm²)	16
2線の接続断面積が同じ、撚線、棒端子、プラスチックスリーブなし、最大値(mm²)	35
ネジ山	M8
ブレード規格	#6
定格トルクN.m（UL）	14.7
剥き線長さ (mm)	26~27

接続データ-UL

定格電圧(UL/CUL標準グループB)(V)	300
定格電流(UL/CUL標準グループB)(A)	230
定格電圧(UL/CUL標準グループC)(V)	300
定格電流(UL/CUL標準グループC)(A)	230

© DINKLE ENTERPRISE CO ,LTD. ALL RIGHT RESERVED

最小接続電線(単線)(AWG)、UL/ CULに対応	4
最大接続電線(単線)(AWG)、UL/ CULに対応	4/0
最小接続電線(AWG)、UL/ CULに対応	4
最大接続電線(AWG)、UL/ CULに対応	4/0

環境と安全

手の甲の保護	YES
指の保護	YES
最高動作温度(°C)	120
最低動作温度(°C)	-40

UL認証パラメータ

適用電線範囲グループB(AWG)	4~4/0
定格電圧、グループB (V)	300
定格電流、グループB (A)	230
適用電線範囲グループC(AWG)	4~4/0
定格電圧、グループC (V)	300
定格電流、グループC (A)	230
適用電線範囲グループD(AWG)	4~4/0
定格電圧、グループD (V)	600
定格電流、グループD (A)	5

CUL認証パラメータ

適用電線範囲グループB(AWG)	4~4/0
定格電圧、グループB (V)	300
定格電流、グループB (A)	230
適用電線範囲グループC(AWG)	4~4/0
定格電圧、グループC (V)	300
定格電流、グループC (A)	230
適用電線範囲グループD(AWG)	4~4/0
定格電圧、グループD (V)	600
定格電流、グループD (A)	5

VDE認証パラメータ

適用電線範囲(mm²)	25~95

© DINKLE ENTERPRISE CO ,LTD. ALL RIGHT RESERVED

定格電圧(V)	500V (5.0 ~ 6.0mm mounting plate), 630V (1.0 ~ 5.0mm mounting plate and plastic mounting plate)
定格電流 (A)	232

図面

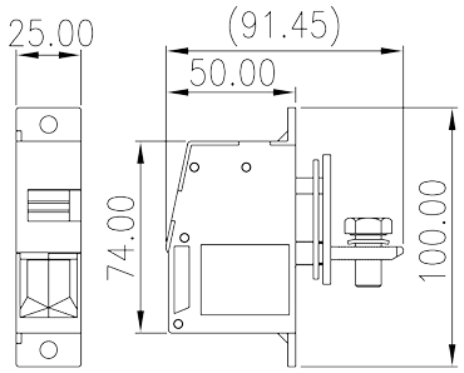

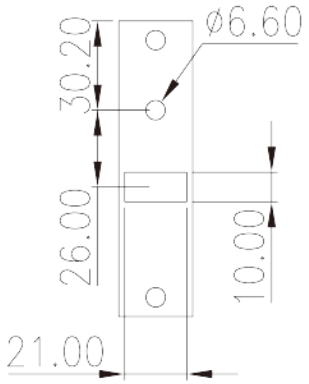

承認

© DINKLE ENTERPRISE CO ,LTD. ALL RIGHT RESERVED