DK16N

DIN 레일 단자대 > 나사 연결

다운로드 데이트:2024-06-03버전:1.2

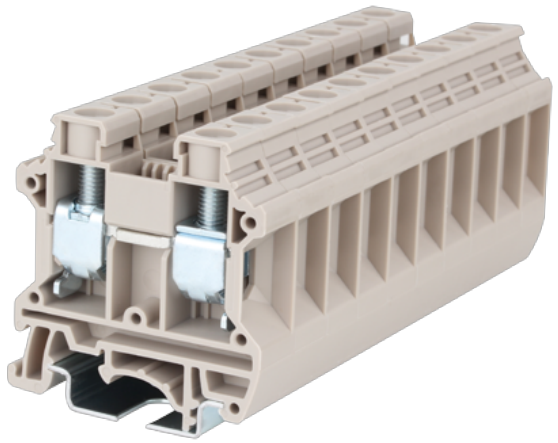

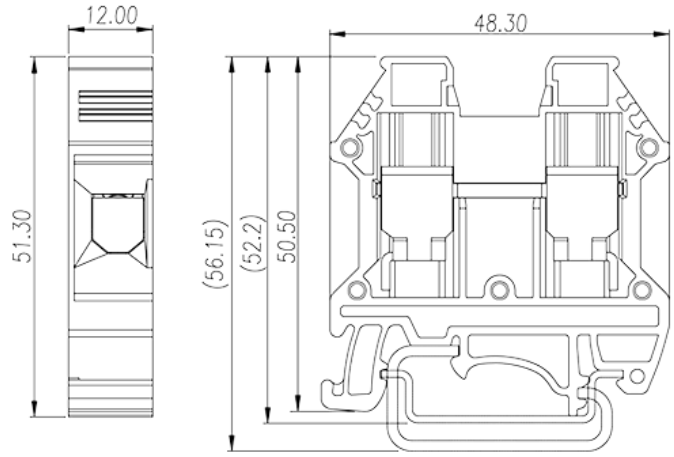

제품소개

M5, 600V, 88A, Beige (default)

일반정보

일반정보	DIN rail terminal blocks, Feed through terminal blocks
카테고리	Feed through terminal blocks
색상	Beige (default)
커넥션방식	Screw connection
락킹타입	Rail mounting
길이 (mm)	49.6
너비 (mm)	12
높이 (mm)	51.3
폴수(핀수)	≥1P
단수	Single level
커넥션 개수	2

원자재 정보

절연자재	PA
절연자재 그룹	I
UL 94에 따른 난연등급	V0
절연저항	≥500MΩ at DC 500V

전화 : +886-2-8069-9000 / 이메일: service@dinkle.com
© DINKLE ENTERPRISE CO ,LTD. ALL RIGHT RESERVED

커넥션정보-IEC

정격전압(V)	1000
정격전류(A)	76
정격전압 (III/3)(V)	1000
정격충격전압 (II/2)(KV)	8
정격충격전압 (III/2)(KV)	8
정격충격전압 (III/3)(KV)	8
최소 단선 사이즈 (mm^2)	1.5
최대 단선 사이즈 (mm^2)	16
최소 연선 사이즈 (mm^2)	1.5
최대 연선 사이즈 (mm^2)	16
최소 연선 사이즈, 페룰 있음, 플라스틱 슬리브 없음 (mm^2)	1.5
최대 연선 사이즈, 페룰 있음, 플라스틱 슬리브 없음 (mm^2)	16
최소 연선 사이즈, 페룰 있음, 플라스틱 슬리브 있음 (mm^2)	1.5
최대 연선 사이즈, 페룰 있음, 플라스틱 슬리브 있음 (mm^2)	16
동일 케이블 사이즈의 2개 최소 단선 (mm^2)	1.5
동일 케이블 사이즈의 2개 최대 단선 (mm^2)	6
동일 케이블 사이즈의 2개 최소 연선 (mm^2)	1.5
동일 케이블 사이즈의 2개 최대 연선 (mm^2)	6
동일 케이블 사이즈의 2개 최소 연선, 페룰 있음, 플라스틱 슬리브 없음 (mm^2)	1.5
동일 케이블 사이즈의 2개 최대 연선, 페룰 있음, 플라스틱 슬리브 없음 (mm^2)	10
동일 케이블 사이즈의 2개 최소 연선, 트윈 페룰 있음, 플라스틱 슬리브 있음 (mm^2)	1.5
동일 케이블 사이즈의 2개 최대 연선, 트윈 페룰 있음, 플라스틱 슬리브 있음 (mm^2)	10
스크류 스레드	M5
일자 스크류드라이버사이즈 (Blade thickness x Width)(mm)	1.0x5.5
Philips스크류드라이버사이즈	PH2
정격 조임 토크 (N.m)	2.5~3.4
권장 최소 조임 토크(N.m)	2.5
권장 최대 조임 토크(N.m)	3.4
피복 길이	14~16

전화 : +886-2-8069-9000 / 이메일: service@dinkle.com
© DINKLE ENTERPRISE CO ,LTD. ALL RIGHT RESERVED

마운팅 레일	TS-35
앤드커버 필요함	YES
그라운딩 커넥션	NO

커넥션 데이타-UL

정격전압(UL/CUL Group B)(V)	600
정격전류(UL/CUL Group B)(A)	88
정격전압(UL/CUL Group C)(V)	600
정격전류(UL/CUL Group C)(A)	88
UL/CUL 규격에 따른 최소단선 AWG	14
UL/CUL 규격에 따른 최대단선 AWG	3
UL/CUL 규격에 따른 최소연선 AWG	14
UL/CUL 규격에 따른 최대연선 AWG	3

사용환경&안전

손뒷면 보호 (YES or NO)	YES
손가락 보호 (YES or NO)	YES
최고 동작온도	120
최저 동작온도	-40

UL인증

정격전선(Group B)(AWG)	14~3
정격전압 (Group B)(V)	600
정격전류 (Group B)(A)	88
정격전선(Group C)(AWG)	14~3
정격전압(Group C)(V)	600
정격전류 (Group C)(A)	88

CUL인증

정격전선 (Group B)(AWG)	14~3
정격전압 (Group B)(V)	600
정격전류 (Group B)(A)	88
정격전선 (Group C)(AWG)	14~3
정격전압(Group C)(V)	600
정격전류 (Group C)(A)	88

전화 : +886-2-8069-9000 / 이메일: service@dinkle.com
© DINKLE ENTERPRISE CO ,LTD. ALL RIGHT RESERVED

VDE인증

정격전선 (mm ²)	1.5~16
정격전압 (V)	1000
정격전류(A)	76

치수 도면

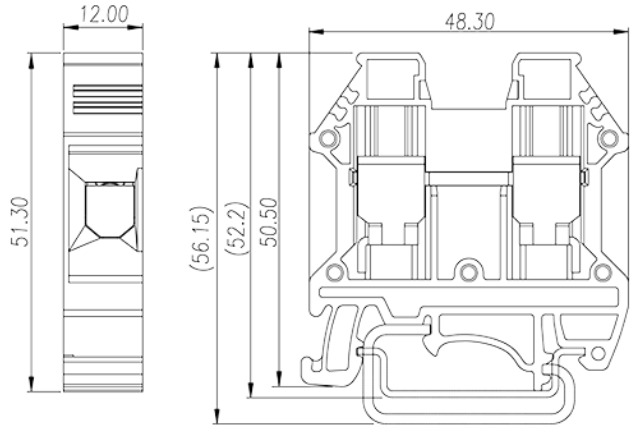

- Without jumper 600V/100A at torque value 2.5~3.4Nm
- With jumper DSS16N:
  600V/92A at torque value 2.5Nm;600V/100A at torque value 3.4Nm
- With jumper CSC-16:
  600V/88A at torque value 2.5Nm;600V/100A at torque value 3.4Nm

인증

전화 : +886-2-8069-9000 / 이메일: service@dinkle.com
© DINKLE ENTERPRISE CO ,LTD. ALL RIGHT RESERVED