DS-701R

栅板式端子台 > 配件 > 侧联组件

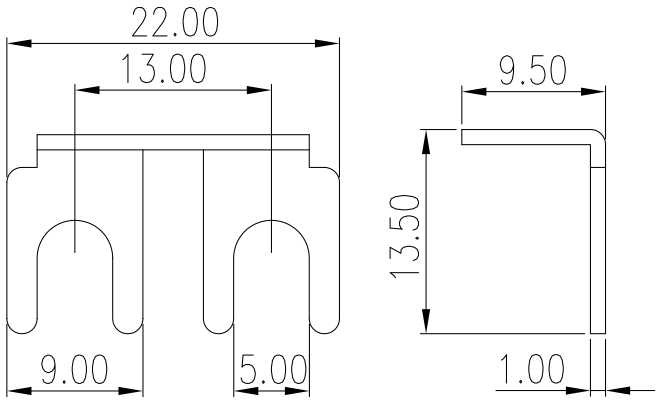

规格说明

产品类别	侧联组件
额定电流	25A
产品脚距	13mm
产品高度	1.0mm
产品材质	黄铜
表面镀层	锡

TEL: +886-2-8069-9000 / E-mail: service@dinkle.com
© DINKLE ENTERPRISE CO., LTD. ALL RIGHT RESERVED