EC116V-XXP

印刷电路板式接线端子 > 插拔式接线端子-插头

下载日期:2026-11-28版次:1.1



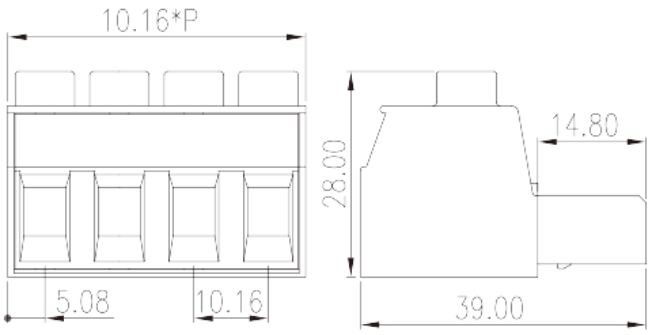

目录仅供参考，实际规格仍依照产品工程图面为准

产品介绍

Pitch : 10.16 mm, 600V, 51A

一般资讯

产品概述	PCB Connector – Plug, Screw Connection
产品类型	PCB Connector – Plug
产品间距 (mm)	10.16
产品颜色	Green (default)
接线方式	Screw Connection
固定方式	Without
产品长度 (mm)	10.16*P
产品宽度 (mm)	39
产品高度 (mm)	28
产品实际点数	02P~10P
产品层数	Single level

材料信息

绝缘材料	PA
绝缘材料组别	I
阻燃等级，符合UL94	V0

© DINKLE ENTERPRISE CO ,LTD. ALL RIGHT RESERVED

绝缘阻抗	□500MΩ at DC 500V
导体材料	COPPER ALLOY
导体表面镀层	Ag PLATED

连接数据-IEC

额定电压 (V)	1000
额定电流 (A)	76
额定电压 (II/2)(V)	1000
额定电压 (III/2)(V)	1000
额定电压 (III/3)(V)	800
额定冲击电压 (II/2)(KV)	8
额定冲击电压 (III/2)(KV)	8
额定冲击电压 (III/3)(KV)	8
最小硬质导线横截面积 (mm²)	0.5
最大硬质导线横截面积 (mm²)	16
最小柔性导线横截面积 (mm²)	0.5
最大柔性导线横截面积 (mm²)	16
柔性导线横截面积，最小管状裸端子 (mm²)	0.5
柔性导线横截面积，最大管状裸端子 (mm²)	16
柔性导线横截面积，最小管状预绝缘端子 (mm²)	0.5
柔性导线横截面积，最大管状预绝缘端子 (mm²)	10
具有相同截面积的二根最大硬质导线横截面积 (mm²)	6
具有相同截面积的二根最大柔性导线横截面积 (mm²)	6
具有相同截面积的二根柔性导线，最小管状裸端子 (mm²)	0.5
具有相同截面积的二根柔性导线，最大管状裸端子 (mm²)	4
具有相同截面积的二根柔性导线，最小双线管状预绝缘端子 (mm²)	0.5
具有相同截面积的二根柔性导线，最大双线管状预绝缘端子 (mm²)	4
螺纹规格	M4
一字螺丝刀规格 (刃厚__x刃宽__)(mm)	1.0x5.5
螺丝刀规格	PH2
额定扭矩 (N.m)	1.8
剥线长度 (mm)	14~15

连接数据-UL

© DINKLE ENTERPRISE CO ,LTD. ALL RIGHT RESERVED

额定电压 (UL/CUL标准B组)(V)	600
额定电流 (UL/CUL标准B组)(A)	51
最小硬质导线(AWG)，符合UL/CUL	16
最大硬质导线(AWG)，符合UL/CUL	6
最小多芯导线(AWG)，符合UL/CUL	16
最大多芯导线(AWG)，符合UL/CUL	6

环境与安全

手指防护	YES
最高工作温度 (°C)	120
最低工作温度 (°C)	-40

UL认证参数

线径范围B组 (AWG)	16~6
额定电压B组 (V)	600
额定电流B组 (A)	51

CUL认证参数

线径范围B组 (AWG)	16~6
额定电压B组 (V)	600
额定电流B组 (A)	51

VDE认证参数

线径范围 (mm^2)	0.5~16
额定电压 (V)	1000
额定电流 (A)	76

图面

© DINKLE ENTERPRISE CO ,LTD. ALL RIGHT RESERVED

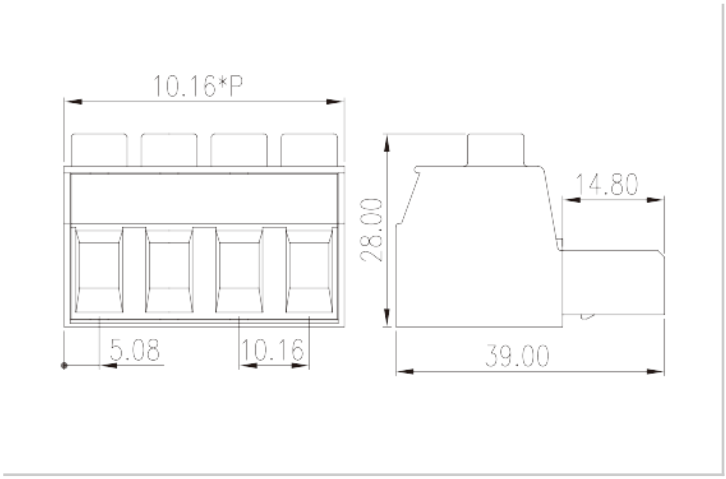

认证

© DINKLE ENTERPRISE CO ,LTD. ALL RIGHT RESERVED