# TKE01

印刷电路板式接线端子 > 变压器端子

下载日期:2025-12-13版次:1.2

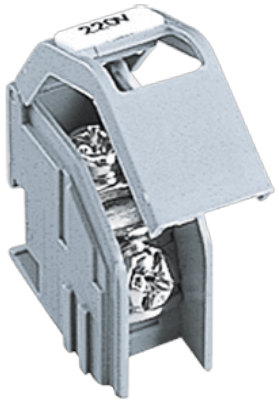

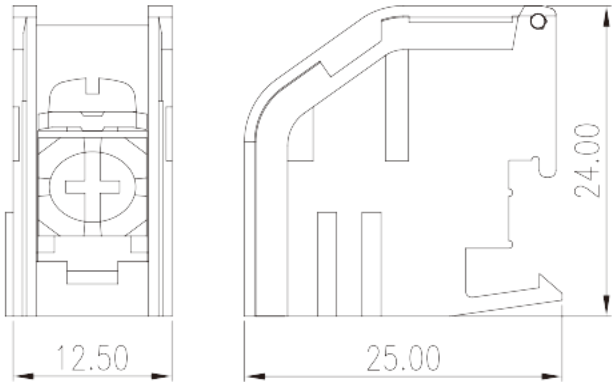


目录仅供参考，实际规格仍依照产品工程图面为准

## 产品介绍

M4, 600V, 30A

## 一般资讯

| | |
|---|---|
| 产品概述 | Transformer terminal blocks, Screw connection |
| 产品颜色 | Gray |
| 接线方式 | Screw connection |
| 固定方式 | Rail mounting |

## 材料信息

| | |
|---|---|
| 绝缘材料 | PA |
| 绝缘材料组别 | I |
| 阻燃等级，符合UL94 | V0 |
| 导体材料 | COPPER ALLOY |
| 导体表面镀层 | Tin PLATED |

## 连接数据-IEC

| | |
|---|---|
| 额定电压 (V) | 800 |
| 额定电流 (A) | 24 |
| 额定电压 (III/3)(V) | 800 |


© DINKLE ENTERPRISE CO ,LTD. ALL RIGHT RESERVED

| | |
|---|---|
| 额定冲击电压 (II/2)(KV) | 8 |
| 额定冲击电压 (III/2)(KV) | 8 |
| 额定冲击电压 (III/3)(KV) | 8 |
| 最小硬质导线横截面积 (mm²) | 0.5 |
| 最大硬质导线横截面积 (mm²) | 2.5 |
| 最小柔性导线横截面积 (mm²) | 0.5 |
| 最大柔性导线横截面积 (mm²) | 2.5 |
| 螺纹规格 | M4 |
| 一字螺丝刀规格 (刃厚__x刃宽__)(mm) | 1.0x5.5 |
| 螺丝刀规格 | PH2 |
| 额定扭矩 (N.m) | 1.76 |
| 剥线长度 (mm) | 11~12 |

## 连接数据-UL

| | |
|---|---|
| 额定电压 (UL/CUL标准B组)(V) | 600 |
| 额定电流 (UL/CUL标准B组)(A) | 30 |
| 额定电压 (UL/CUL标准C组)(V) | 600 |
| 额定电流 (UL/CUL标准C组)(A) | 30 |
| 额定电压 (UL/CUL标准D组)(V) | 600 |
| 额定电流 (UL/CUL标准D组)(A) | 5 |
| 最小硬质导线(AWG)，符合UL/CUL | 18 |
| 最大硬质导线(AWG)，符合UL/CUL | 12 |
| 最小多芯导线(AWG)，符合UL/CUL | 18 |
| 最大多芯导线(AWG)，符合UL/CUL | 12 |

## 环境与安全

| | |
|---|---|
| 手背防护 | YES |
| 手指防护 | YES |
| 最高工作温度 (°C) | 115 |
| 最低工作温度 (°C) | -40 |

## UL认证参数

| | |
|---|---|
| 线径范围B组 (AWG) | 12~18 |
| 额定电压B组 (V) | 600 |
| 额定电流B组 (A) | 30 |


© DINKLE ENTERPRISE CO ,LTD. ALL RIGHT RESERVED

| | |
|---|---|
| 线径范围C组 (AWG) | 12~18 |
| 额定电压C组 (V) | 600 |
| 额定电流C组 (A) | 30 |
| 线径范围D组 (AWG) | 12~18 |
| 额定电压D组 (V) | 600 |
| 额定电流D组 (A) | 5 |

## CUL认证参数

| | |
|---|---|
| 线径范围B组 (AWG) | 12~18 |
| 额定电压B组 (V) | 600 |
| 额定电流B组 (A) | 30 |
| 线径范围C组 (AWG) | 12~18 |
| 额定电压C组 (V) | 600 |
| 额定电流C组 (A) | 30 |
| 线径范围D组 (AWG) | 12~18 |
| 额定电压D组 (V) | 600 |
| 额定电流D组 (A) | 5 |

## 图面

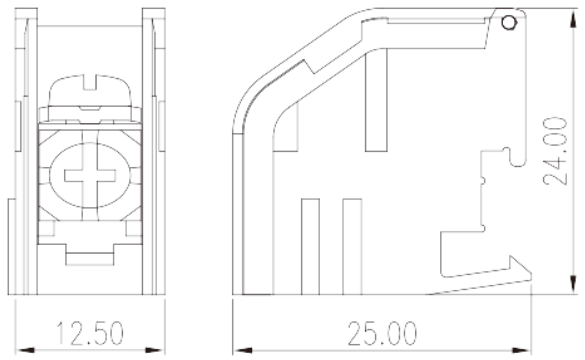


## 认证


© DINKLE ENTERPRISE CO ,LTD. ALL RIGHT RESERVED

© DINKLE ENTERPRISE CO ,LTD. ALL RIGHT RESERVED