# 0156-18XX

印刷电路板式接线端子 > 插拔式接线端子-插座

下载日期:2026-11-28版次:V1



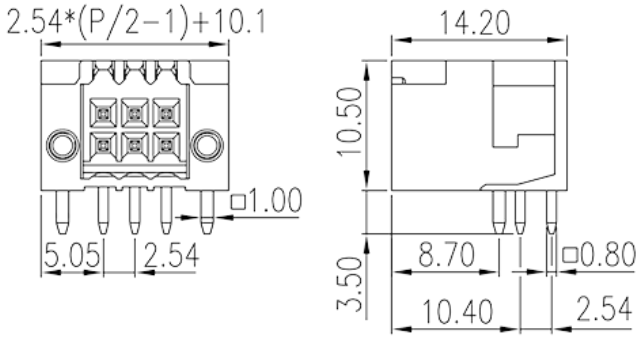


目录仅供参考，实际规格仍依照产品工程图面为准

## 产品介绍

Pitch : 2.54 mm, 150V, 5A

## 一般资讯

| | |
|---|---|
| 产品概述 | PCB Connector – Socket, Wave soldering |
| 产品类型 | PCB Connector – Socket |
| 产品间距 (mm) | 2.54 |
| 产品颜色 | Black (default) |
| 固定方式 | With threaded flange / With lock flange |
| 焊接方式 | Wave soldering |
| 产品长度 (mm) | 2.54*(P/2-1)+10.1 |
| 产品宽度 (mm) | 14.2 |
| 产品高度 (mm) | 10.5 |
| 引脚尺寸 (厚度____ x 宽度____mm) | 0.8x0.8 |
| 焊孔直径 (mm) | 1.4 |
| 产品实际点数 | 04P~44P |
| 产品层数 | Double level |

## 材料信息

| | |
|---|---|
| 绝缘材料 | PA |


© DINKLE ENTERPRISE CO ,LTD. ALL RIGHT RESERVED

| | |
|---|---|
| 绝缘材料组别 | I |
| 阻燃等级，符合UL94 | V0 |
| 绝缘阻抗 | □500MΩ at DC 500V |
| 导体材料 | COPPER ALLOY |
| 导体表面镀层 | Tin PLATED |

## 连接数据-IEC

| | |
|---|---|
| 额定电压 (V) | 320 |
| 额定电流 (A) | 6 |
| 额定电压 (II/2)(V) | 320 |
| 额定电压 (III/2)(V) | 160 |
| 额定电压 (III/3)(V) | 80 |
| 额定冲击电压 (II/2)(KV) | 2.5 |
| 额定冲击电压 (III/2)(KV) | 2.5 |
| 额定冲击电压 (III/3)(KV) | 2.5 |

## 连接数据-UL

| | |
|---|---|
| 额定电压 (UL/CUL标准B组)(V) | 150 |
| 额定电流 (UL/CUL标准B组)(A) | 5 |

## 环境与安全

| | |
|---|---|
| 手指防护 | YES |
| 最高工作温度 (°C) | 120 |
| 最低工作温度 (°C) | -40 |

## UL认证参数

| | |
|---|---|
| 额定电压B组 (V) | 150 |
| 额定电流B组 (A) | 5 |

## CUL认证参数

| | |
|---|---|
| 额定电压B组 (V) | 150 |
| 额定电流B组 (A) | 5 |

## 图面


© DINKLE ENTERPRISE CO ,LTD. ALL RIGHT RESERVED

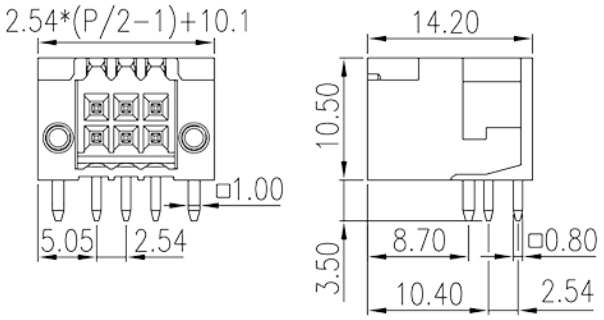


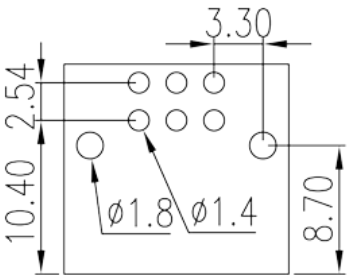


## 认证


© DINKLE ENTERPRISE CO ,LTD. ALL RIGHT RESERVED