0159-32XXL

印刷电路板式接线端子 > 插拔式接线端子-插座

下载日期:2026-11-28版次:V1

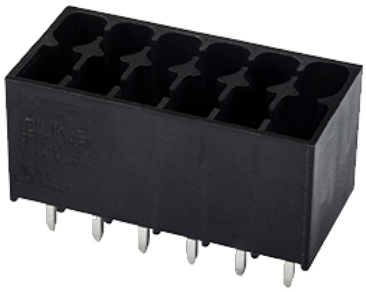

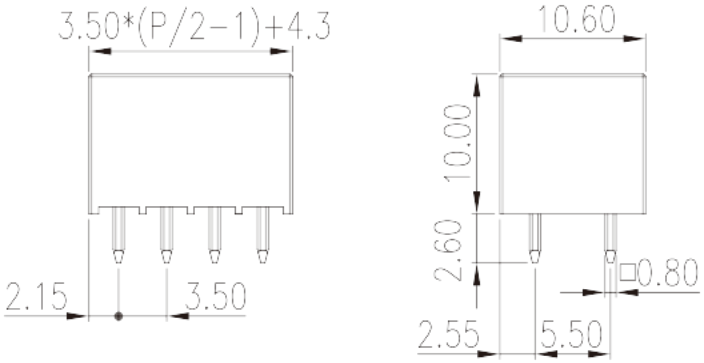

目录仅供参考，实际规格仍依照产品工程图面为准

产品介绍

Pitch : 3.50 mm, 300V, 10A

一般资讯

产品概述	PCB Connector–Socket, Reflow soldering
产品类型	PCB Connector–Socket
产品间距 (mm)	3.50
产品颜色	Black (default)
固定方式	Without
焊接方式	Reflow Soldering (Temperature condition according to standard IPC/JEDEC J-STD-020E)
产品长度 (mm)	3.50*(P/2-1)+4.3
产品宽度 (mm)	10.6
产品高度 (mm)	10
引脚尺寸 (厚度____ x 宽度____mm)	0.8x0.8
焊孔直径 (mm)	1.4
产品实际点数	04P~40P
产品层数	Double level

材料信息

© DINKLE ENTERPRISE CO ,LTD. ALL RIGHT RESERVED

绝缘材料	HIGH-TEMPERATURE PLASTICS
绝缘材料组别	IIIa
阻燃等级，符合UL94	V0
绝缘阻抗	□500MΩ at DC 500V
导体材料	COPPER ALLOY
导体表面镀层	Tin PLATED
溼度敏感等级	1

连接数据-IEC

额定电压 (V)	320
额定电流 (A)	8
额定电压 (II/2)(V)	320
额定电压 (III/2)(V)	160
额定电压 (III/3)(V)	160
额定冲击电压 (II/2)(KV)	2.5
额定冲击电压 (III/2)(KV)	2.5
额定冲击电压 (III/3)(KV)	2.5

连接数据-UL

额定电压 (UL/CUL标准B组)(V)	300
额定电流 (UL/CUL标准B组)(A)	10
额定电压 (UL/CUL标准C组)(V)	50 (UL)
额定电流 (UL/CUL标准C组)(A)	10 (UL)
额定电压 (UL/CUL标准D组)(V)	300
额定电流 (UL/CUL标准D组)(A)	10

环境与安全

手指防护	YES
最高工作温度 (°C)	120
最低工作温度 (°C)	-40

UL认证参数

额定电压B组 (V)	300
额定电流B组 (A)	10
额定电压C组 (V)	50

© DINKLE ENTERPRISE CO ,LTD. ALL RIGHT RESERVED

额定电流C组 (A)	10
额定电压D组 (V)	300
额定电流D组 (A)	10

CUL认证参数

额定电压B组 (V)	300
额定电流B组 (A)	10
额定电压D组 (V)	300
额定电流D组 (A)	10

VDE认证参数

额定电压 (V)	320
额定电流 (A)	8

图面

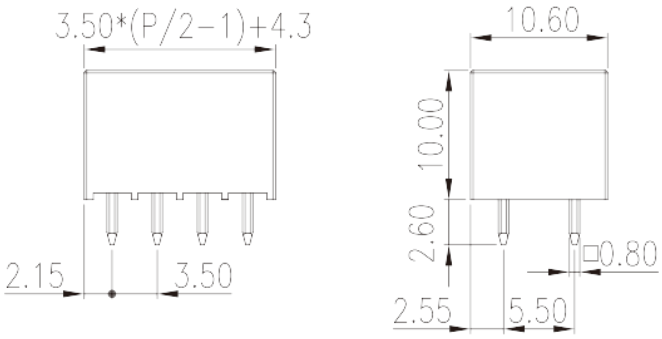

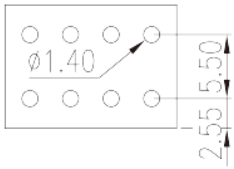

认证

© DINKLE ENTERPRISE CO ,LTD. ALL RIGHT RESERVED