DPH16-DP-TN

导轨端子 > 直插式

下载日期:2026-03-16

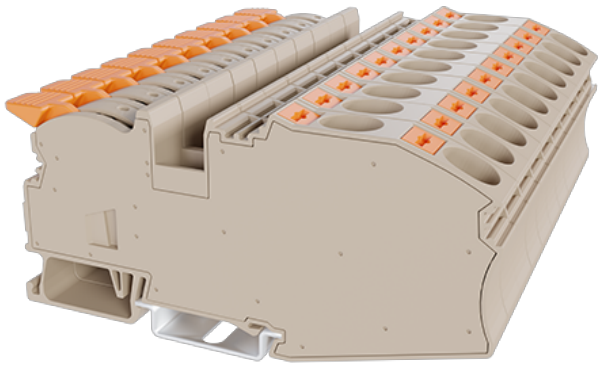

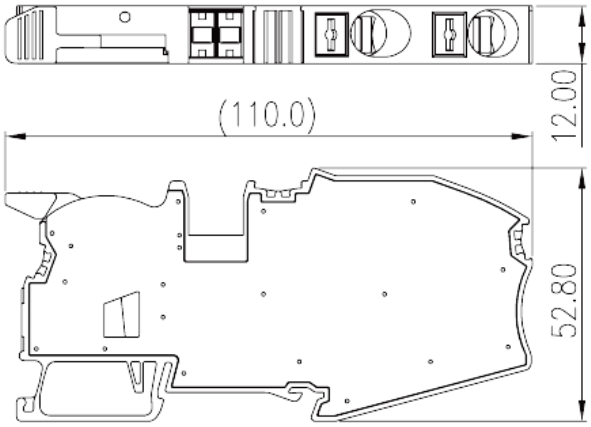

目录仅供参考，实际规格仍依照产品工程图面为准

产品介绍

600V, 75A, Beige (default)

一般资讯

产品概述	Single Level Feed-through Terminal Block, Push-in Design
产品类型	Single Level Feed-through Terminal Block
产品颜色	Refer to drawing
接线方式	Push-in Design
产品长度 (mm)	110
产品宽度 (mm)	12
产品高度 (mm)	54.3 (TS-35N) /61.8 (TS-35/15N)
产品层数	Single level
连接点数	3

材料信息

绝缘材料	PA
绝缘材料组别	I
阻燃等级，符合UL94	V0
绝缘阻抗	□500MΩ at DC 500V

© DINKLE ENTERPRISE CO ,LTD. ALL RIGHT RESERVED

导体材料	COPPER ALLOY
导体表面镀层	Tin PLATED

连接数据-IEC

额定电压 (V)	1000
额定电流 (A)	76
额定电压 (III/3)(V)	1000
额定冲击电压 (III/3)(KV)	8
最小硬质导线横截面积 (mm^2)	0.5
最大硬质导线横截面积 (mm^2)	25
最小柔性导线横截面积 (mm^2)	0.5
最大柔性导线横截面积 (mm^2)	16
柔性导线横截面积，最小管状裸端子 (mm^2)	0.5
柔性导线横截面积，最大管状裸端子 (mm^2)	16
柔性导线横截面积，最小管状预绝缘端子 (mm^2)	0.5
柔性导线横截面积，最大管状预绝缘端子 (mm^2)	16
具有相同截面积的二根柔性导线，最小双线管状预绝缘端子 (mm^2)	1.5
具有相同截面积的二根柔性导线，最大双线管状预绝缘端子 (mm^2)	4
一字螺丝刀规格 (刃厚__x刃宽__)(mm)	1.0x5.5
剥线长度 (mm)	18~20
安装导轨	TS-35N、TS-35/15N
是否需要边盖	NO
是否接地	NO

连接数据-UL

额定电压 (UL/CUL标准B组)(V)	600
额定电流 (UL/CUL标准B组)(A)	75
额定电压 (UL/CUL标准C组)(V)	600
额定电流 (UL/CUL标准C组)(A)	75
最小硬质导线(AWG)，符合UL/CUL	20
最大硬质导线(AWG)，符合UL/CUL	4
最小多芯导线(AWG)，符合UL/CUL	20
最大多芯导线(AWG)，符合UL/CUL	4

© DINKLE ENTERPRISE CO ,LTD. ALL RIGHT RESERVED

环境与安全

手背防护	YES
手指防护	YES
最高工作温度 (°C)	120
最低工作温度 (°C)	-40

图面

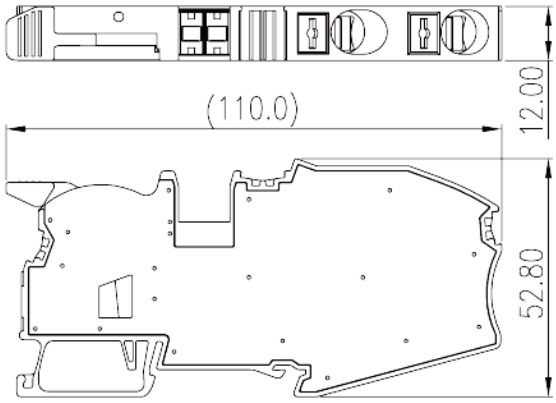

认证

© DINKLE ENTERPRISE CO ,LTD. ALL RIGHT RESERVED