4DSDAC-XX

栅板式端子 > 双层插拔式

下载日期:2026-11-28版次:1.1



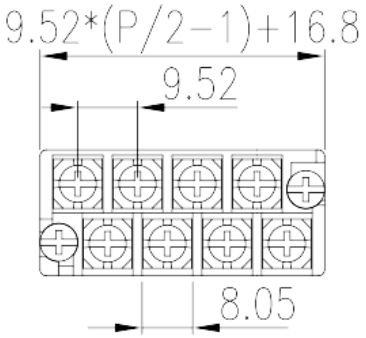

目录仅供参考，实际规格仍依照产品工程图面为准

产品介绍

Pitch : 9.50 mm , M3.5 , 300V , 15A

一般资讯

产品概述	Barrier terminal blocks , Screw connection
产品类型	Pluggable terminal blocks
产品间距 (mm)	9.50
产品颜色	Black(default)
接线方式	Screw connection
固定方式	With screw flange
产品层数	Double level

材料信息

绝缘材料	PBT
绝缘材料组别	IIIa
阻燃等级，符合UL94	V0
导体材料	Copper Alloy
导体表面镀层	Gold plated

连接数据-IEC

© DINKLE ENTERPRISE CO ,LTD. ALL RIGHT RESERVED

额定电压 (V)	250
额定电流 (A)	24
额定电压 (II/2)(V)	250
额定电压 (III/2)(V)	250
额定电压 (III/3)(V)	160
额定冲击电压 (II/2)(KV)	4
额定冲击电压 (III/2)(KV)	4
额定冲击电压 (III/3)(KV)	4
最小硬质导线横截面积 (mm²)	0.75
最大硬质导线横截面积 (mm²)	2.5
最小柔性导线横截面积 (mm²)	0.75
最大柔性导线横截面积 (mm²)	2.5
具有相同截面积的二根最大硬质导线横截面积 (mm²)	1.5
具有相同截面积的二根最大柔性导线横截面积 (mm²)	1.5
螺纹规格	M3.5
一字螺丝刀规格 (刃厚__x刃宽__)(mm)	0.8x4.0
螺丝刀规格	PH2
额定扭矩 (N.m)	1.4
建議最小扭矩 (N.m)	0.8
建議最大扭矩 (N.m)	1.4
剥线长度 (mm)	8~9

连接数据-UL

额定电压 (UL/CUL标准B组)(V)	300
额定电流 (UL/CUL标准B组)(A)	15
最小硬质导线(AWG)，符合UL/CUL	18
最大硬质导线(AWG)，符合UL/CUL	14
最小多芯导线(AWG)，符合UL/CUL	18
最大多芯导线(AWG)，符合UL/CUL	14

环境与安全

手背防护	YES
最高工作温度 (°C)	130
最低工作温度 (°C)	-40

© DINKLE ENTERPRISE CO ,LTD. ALL RIGHT RESERVED

UL认证参数

线径范围B组 (AWG)	18~14
额定电压B组 (V)	300
额定电流B组 (A)	15

CUL认证参数

线径范围B组 (AWG)	18~14
额定电压B组 (V)	300
额定电流B组 (A)	15

VDE认证参数

线径范围 (mm²)	0.75~2.5
额定电压 (V)	250
额定电流 (A)	24

图面

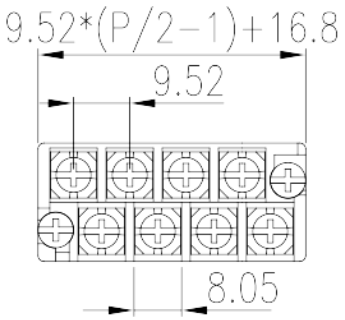

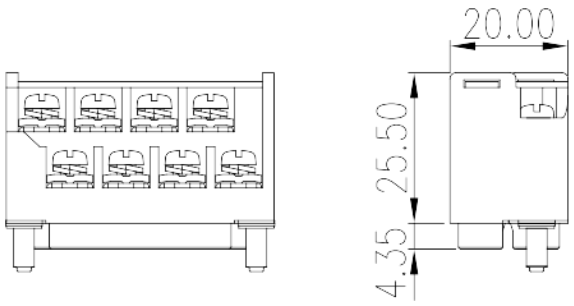

认证

© DINKLE ENTERPRISE CO ,LTD. ALL RIGHT RESERVED