# 0168-15XX

栅板式端子 > 贯通式

下载日期:2026-01-15版次:1.1

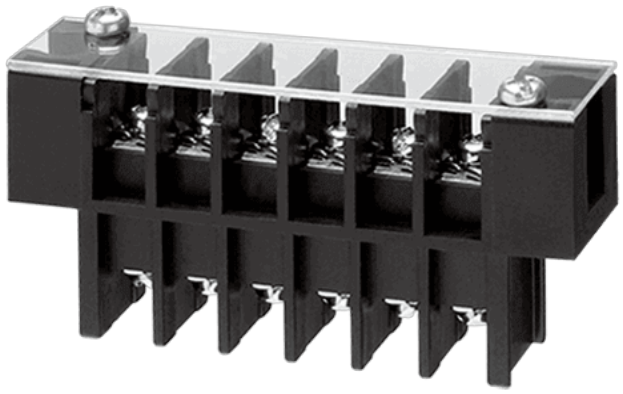

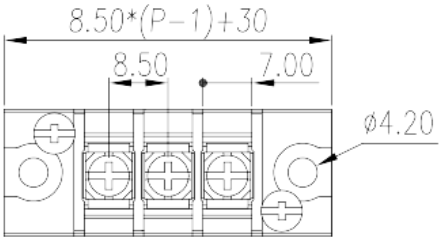


目录仅供参考，实际规格仍依照产品工程图面为准

## 产品介绍

Pitch: 8.5mm, M3.5, 300V, 20A

## 一般资讯

| | |
|---|---|
| 产品概述 | Barrier terminal blocks, Screw connection |
| 产品类型 | Panel Feed Through Terminal Blocks |
| 产品间距 (mm) | 8.5 |
| 产品颜色 | Black (default) |
| 接线方式 | Screw connection |
| 固定方式 | With mounting flange |
| 产品层数 | Single level |

## 材料信息

| | |
|---|---|
| 绝缘材料 | PBT |
| 绝缘材料组别 | IIIa |
| 阻燃等级，符合UL94 | V0 |
| 导体材料 | Copper Alloy |
| 导体表面镀层 | Tinned |

## 连接数据-IEC


© DINKLE ENTERPRISE CO ,LTD. ALL RIGHT RESERVED

| | |
|---|---|
| 额定电流 (A) | 32 |
| 额定电压 (II/2)(V) | 630 |
| 额定电压 (III/2)(V) | 600 |
| 额定电压 (III/3)(V) | 400 |
| 额定冲击电压 (II/2)(KV) | 6 |
| 额定冲击电压 (III/2)(KV) | 6 |
| 额定冲击电压 (III/3)(KV) | 6 |
| 最小硬质导线横截面积 ($mm^2$) | 0.34 |
| 最大硬质导线横截面积 ($mm^2$) | 4 |
| 最小柔性导线横截面积 ($mm^2$) | 0.34 |
| 最大柔性导线横截面积 ($mm^2$) | 4 |
| 具有相同截面积的二根最大硬质导线横截面积 ($mm^2$) | 2.5 |
| 具有相同截面积的二根最大柔性导线横截面积 ($mm^2$) | 4 |
| 螺纹规格 | M3.5 |
| 一字螺丝刀规格 (刃厚__x刃宽__)(mm) | 0.8x4.0 |
| 螺丝刀规格 | PH2 |
| 额定扭矩 (N.m) | 1 |
| 建議最小扭矩 (N.m) | 0.5 |
| 建議最大扭矩 (N.m) | 1 |
| 剥线长度 (mm) | 8~9 |

## 连接数据-UL

| | |
|---|---|
| 额定电压 (UL/CUL标准B组)(V) | 300 |
| 额定电流 (UL/CUL标准B组)(A) | 20 |
| 额定电压 (UL/CUL标准D组)(V) | 300 |
| 额定电流 (UL/CUL标准D组)(A) | 10 |
| 最小硬质导线(AWG)，符合UL/CUL | 22 |
| 最大硬质导线(AWG)，符合UL/CUL | 12 |
| 最小多芯导线(AWG)，符合UL/CUL | 22 |
| 最大多芯导线(AWG)，符合UL/CUL | 12 |

## 环境与安全

| | |
|---|---|
| 手背防护 | YES |
| 最高工作温度 (°C) | 130 |
| 最低工作温度 (°C) | -40 |


© DINKLE ENTERPRISE CO ,LTD. ALL RIGHT RESERVED

## UL认证参数

| | |
|---|---|
| 线径范围B组 (AWG) | 22~12 |
| 额定电压B组 (V) | 300 |
| 额定电流B组 (A) | 20 |
| 线径范围D组 (AWG) | 22~12 |
| 额定电压D组 (V) | 300 |
| 额定电流D组 (A) | 10 |

## CUL认证参数

| | |
|---|---|
| 线径范围B组 (AWG) | 22~12 |
| 额定电压B组 (V) | 300 |
| 额定电流B组 (A) | 20 |
| 线径范围D组 (AWG) | 22~12 |
| 额定电压D组 (V) | 300 |
| 额定电流D组 (A) | 10 |

## 图面

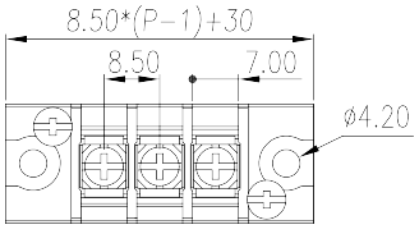


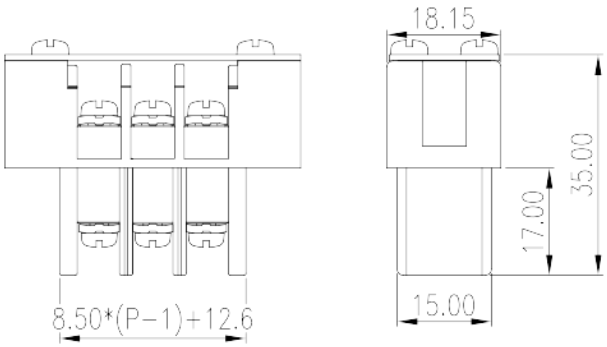



© DINKLE ENTERPRISE CO ,LTD. ALL RIGHT RESERVED

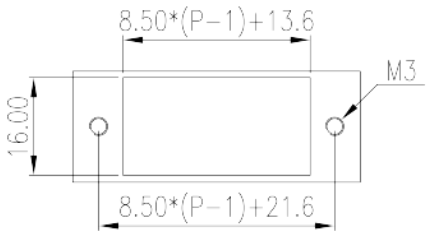


## 认证


© DINKLE ENTERPRISE CO ,LTD. ALL RIGHT RESERVED