EHK7V-XXP

Leiterplatten-Anschlussblöcke > Leiterplatten-Anschlussblöcke

Date:2025-08-03Version:V1

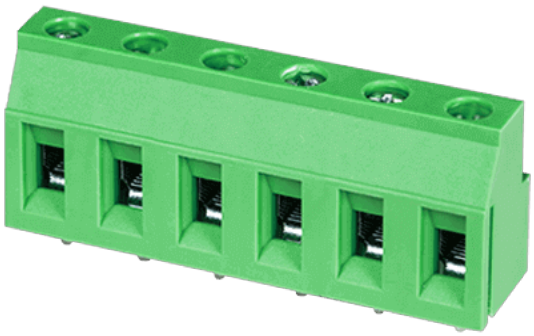

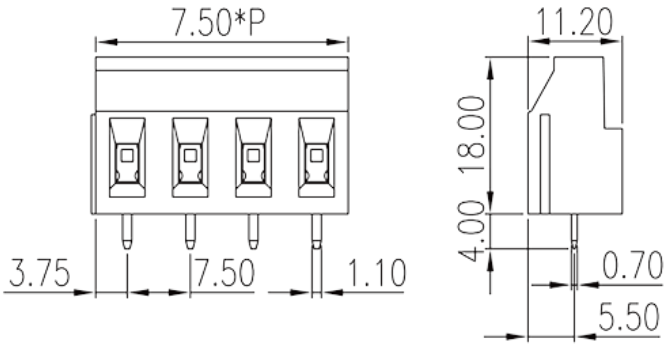

The web catalog is for reference only. Dinkle remains the right of product modification and engineering change of the design. The final product is made according to engineering drawing.

Produktbeschreibung

Pitch : 7.50mm, 300V, 25A(FW1)/20A(FW2)

Allgemeine Informationen

Kurzbeschreibung	PCB Terminal Blocks, Screw Connection
Kategorie	PCB Terminal Blocks
Pitch (mm)	7.50
Farbe	Green (default)
Anschlussart	Screw Connection
Verriegelungstyp	Without
Länge (mm)	7.50*(P-1)+7.5
Breite (mm)	11.2
Höhe (mm)	18
Pin-Abmessungen (StärkexBreite)	0.7x1.1
Lochdurchmesser Leiterplatte (mm)	1.5~1.7
Foto Anzahl der Pole	02P~16P
Level	Single level

Materialinformation

© DINKLE ENTERPRISE CO ,LTD. ALL RIGHT RESERVED

Isolierstoff Isoliermaterialien	PA
Entflammbarkeitsklasse, UL94 konform	V0
Isolationswiderstand	500MΩ at DC 500V
Leitermaterial	COPPER ALLOY
Oberflächenveredelung	Tin PLATED

Verbindungsdaten nach IEC

Nennspannung (V)	630
Nennstrom (A)	24
Nennspannung (II/2) (V)	1000
Nennspannung (III/2) (V)	630
Nennspannung (III/3) (V)	500
Bemessungsstossspannung (II/2) (kV)	6
Bemessungsstossspannung (III/2) (kV)	6
Bemessungsstossspannung (III/3) (kV)	6
Leiterquerschnitt Massivleiter min. (mm²)	0.2
Leiterquerschnitt Massivleiter max. (mm²)	2.5
Leiterquerschnitt Mehrdrahtiger Leiter min. (mm²)	0.2
Leiterquerschnitt Mehrdrahtiger Leiter max. (mm²)	2.5
Sezione del cavo flessible con min puntalino senza guaina (mm²)	0.5
Leiterquerschnitt flexibel mit Aderendhülse ohne Kunststoffhülle (mm²)	2.5
Leiterquerschnitt flexibel mit Aderendhülse mit Kunststoffhülle (mm²)	0.5
Leiterquerschnitt flexibel mit Aderendhülse mit Kunststoffhülle (mm²)	2.5
Doppelter Leiter mit gleichem Querschnitt, Massiv, max (mm²)	1
Doppelter Leiter mit gleichem Querschnitt, Mehrdrahtig, max (mm²)	2.5
Doppelter Leiter mit gleichem Querschnitt, flexibel mit Aderendhülse ohne Kunststoffhülle, max (mm²)	0.5
Doppelter Leiter mit gleichem Querschnitt, flexibel mit Aderendhülse ohne Kunststoffhülle, min (mm²)	1.5
Doppelter Leiter mit gleichem Querschnitt, flexibel mit Aderendhülse mit Kunststoffhülle, min (mm²)	0.5
Doppelter Leiter mit gleichem Querschnitt, flexibel mit Aderendhülse mit Kunststoffhülle, max (mm²)	1.5

© DINKLE ENTERPRISE CO ,LTD. ALL RIGHT RESERVED

Schraubgewinde	M2.5
Schlitzschraubenzieher Größe	0.6x3.5
Nenndrehmoment (Nm)	0.4
Montageschiene	8~9

Verbindungsdaten nach UL

Nennspannung (UL/CUL Gruppe B) (V)	300
Nennstrom (UL/CUL Gruppe B) (A)	25(FW1)/20(FW2)
Nennspannung (UL/CUL Gruppe D) (V)	300
Nennstrom (UL/CUL Grupep D) (A)	10
Min. Leiterquerschnitt Massivleiter (AWG)	24
Max. Leiterquerschnitt Massivleiter (AWG)	12
Max. Leiterquerschnitt Mehrdrahtiger Leiter (mm²)	24
Max. Leiterquerschnitt Mehrdrahtiger Leiter (mm²)	12

Umwelt & Sicherheit

Fingerschutz	YES
Betriebstemperatur max. (°C)	120
Betriebstemperatur min. (°C)	-40

UL Zulassungen

Querschnitssbereich (Gruppe B) (AWG)	24~12
Nennspannung (Gruppe B) (V)	300
Nennstrom (Gruppe B) (A)	25(FW1)/20(FW2)
Querschnitssbereich (Gruppe D) (AWG)	24~12
Nennspannung (Gruppe D) (V)	300
Nennstrom (Gruppe D) (A)	10

CUL Zulassungen

Querschnitssbereich (Gruppe B) (AWG)	24~12
Nennspannung (Gruppe B) (V)	300
Nennstrom (Gruppe B) (A)	25(FW1)/20(FW2)
Querschnitssbereich (Gruppe D) (AWG)	24~12
Nennspannung (Gruppe D) (V)	300
Nennstrom (Gruppe D) (A)	10

© DINKLE ENTERPRISE CO ,LTD. ALL RIGHT RESERVED

VDE Zulassungen

Querschnitssbereich (mm²)	0.2~2.5
Nennspannung (V)	600
Nennstrom (A)	24

Zeichnungen

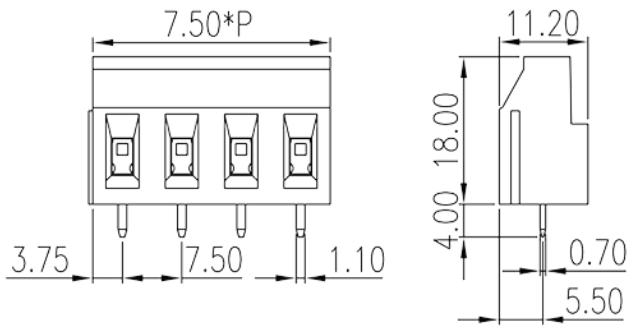

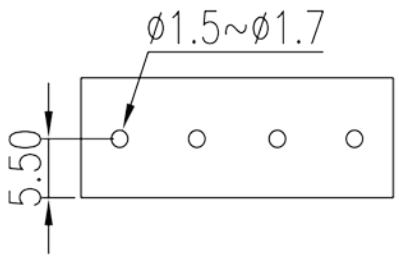

Zulassungen

© DINKLE ENTERPRISE CO ,LTD. ALL RIGHT RESERVED