0220-12XX

NEMA-Anschlussblöcke > Blendenmontage

Date:2025-08-03

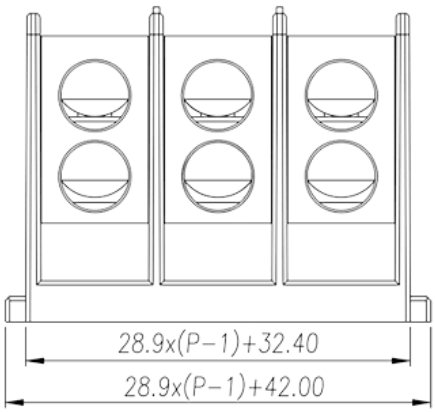

The web catalog is for reference only. Dinkle remains the right of product modification and engineering change of the design. The final product is made according to engineering drawing.

Produktbeschreibung

Pitch : 28.90mm, 600V, 335A

Allgemeine Informationen

Kurzbeschreibung	Barrier terminals blocks, Panel Mounting
Kategorie	Panel Mounting
Pitch (mm)	28.90
Farbe	Black (default)
Anschlussart	Screw connection
Verriegelungstyp	Panel mounting
Länge (mm)	28.9*(P-1)+42.00
Breite (mm)	104.6
Höhe (mm)	74

Materialinformation

Isoliermaterial	PBT
Grupper der Isoliermaterialien	IIIa
Entflammbarkeitsklasse, UL94 konform	V0
Leitermaterial	Aluminum Alloy
Oberflächenveredelung	Ni Plated

© DINKLE ENTERPRISE CO ,LTD. ALL RIGHT RESERVED

Verbindungsdaten nach IEC

Nennspannung (V)	1000
Nennstrom (A)	225
Nennspannung (II/2) (V)	1000
Nennspannung (III/2) (V)	1000
Nennspannung (III/3) (V)	1000
Bemessungsstossspannung (II/2) (kV)	8
Bemessungsstossspannung (III/2) (kV)	8
Bemessungsstossspannung (III/3) (kV)	8
Leiterquerschnitt Massivleiter min. (mm²)	16
Leiterquerschnitt Massivleiter max. (mm²)	120
Leiterquerschnitt Mehrdrahtiger Leiter min. (mm²)	16
Leiterquerschnitt Mehrdrahtiger Leiter max. (mm²)	120
Sezione del cavo flessible con min puntalino senza guaina (mm²)	16
Leiterquerschnitt flexibel mit Aderendhülse mit Kunststoffhülle (mm²)	16
Doppelter Leiter mit gleichem Querschnitt, Massiv, max (mm²)	16
Doppelter Leiter mit gleichem Querschnitt, Mehrdrahtig, max (mm²)	16
Schraubgewinde	M8
Schlitzschraubenzieher Größe	1.0x5.5
Kreuzschraubenzieher Größe	PH3
Nenndrehmoment (Nm)	Front : 38.4N·mBack : 14.2N·m
Min. empfohlenes Anzugsmoment (Nm)	3.5
Max. empfohlenes Anzugsmoment (Nm)	4.2
Montageschiene	Upperlayer 24~25mmUnderlayer 44~45mm

Verbindungsdaten nach UL

Nennspannung (UL/CUL Gruppe B) (V)	600
Nennstrom (UL/CUL Gruppe B) (A)	335
Nennspannung (UL/CUL Gruppe C) (V)	600
Nennstrom (UL/CUL Gruppe C) (A)	335
Min. Leiterquerschnitt Massivleiter (AWG)	6
Max. Leiterquerschnitt Massivleiter (AWG)	250 kcmil

© DINKLE ENTERPRISE CO ,LTD. ALL RIGHT RESERVED

Max. Leiterquerschnitt Mehrdrahtiger Leiter (mm²)	6
Max. Leiterquerschnitt Mehrdrahtiger Leiter (mm²)	250 kcmil

Umwelt & Sicherheit

Schutz des Handrückens	YES
Fingerschutz	NO
Betriebstemperatur max. (°C)	130
Betriebstemperatur min. (°C)	-40

UL Zulassungen

Querschnitssbereich (Gruppe B) (AWG)	6~250 kcmil
Nennspannung (Gruppe B) (V)	600
Nennstrom (Gruppe B) (A)	335
Querschnitssbereich (Gruppe C) (AWG)	6~250 kcmil
Nennspannung (Gruppe C) (V)	600
Nennstrom (Gruppe C) (A)	335

CUL Zulassungen

Querschnitssbereich (Gruppe B) (AWG)	6~250 kcmil
Nennspannung (Gruppe B) (V)	600
Nennstrom (Gruppe B) (A)	335
Querschnitssbereich (Gruppe C) (AWG)	6~250 kcmil
Nennspannung (Gruppe C) (V)	600
Nennstrom (Gruppe C) (A)	335

Zeichnungen

© DINKLE ENTERPRISE CO ,LTD. ALL RIGHT RESERVED

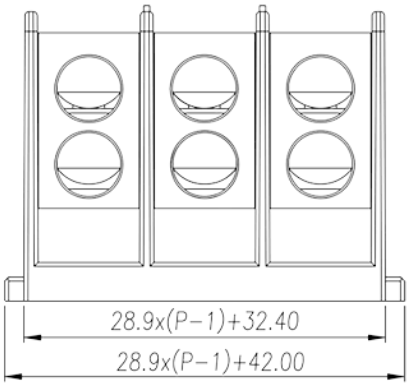

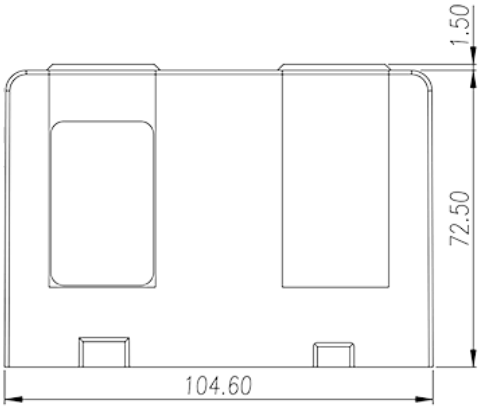

Zulassungen

© DINKLE ENTERPRISE CO ,LTD. ALL RIGHT RESERVED