# E2HK500V-XXPAM

Leiterplatten-Anschlussblöcke > Leiterplatten-Anschlussblöcke

Date:2025-08-03Version:V1

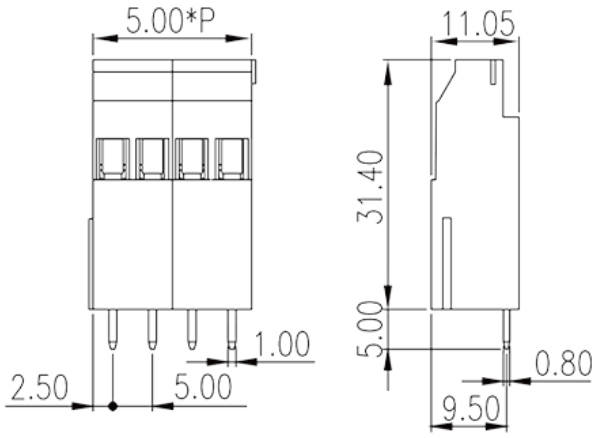


The web catalog is for reference only. Dinkle remains the right of product modification and engineering change of the design. The final product is made according to engineering drawing.

## Produktbeschreibung

Pitch : 5.00mm, 300V, 25A(FW1)/20A(FW2)

## Allgemeine Informationen

| | |
|---|---|
| Kurzbeschreibung | PCB Terminal Blocks, Screw Connection |
| Kategorie | PCB Terminal Blocks |
| Pitch (mm) | 5.00 |
| Farbe | Green (default) |
| Anschlussart | Screw Connection |
| Verriegelungstyp | Without |
| Länge (mm) | 5.00*(P-1)+5.0 |
| Breite (mm) | 11.05 |
| Höhe (mm) | 31.4 |
| Pin-Abmessungen (StärkexBreite) | 0.8x1.0 |
| Lochdurchmesser Leiterplatte (mm) | 1.4~1.6 |
| Foto Anzahl der Pole | 02P~16P |
| Level | Single level |

## Materialinformation


© DINKLE ENTERPRISE CO ,LTD. ALL RIGHT RESERVED

| | |
|---|---|
| Gruppen der Isoliermaterialien | PA |
| Entflammbarkeitsklasse, UL94 konform | V0 |
| Isolationswiderstand | □500MΩ at DC 500V |
| Leitermaterial | COPPER ALLOY |
| Oberflächenveredelung | Tin PLATED |

## Verbindungsdaten nach IEC

| | |
|---|---|
| Nennspannung (V) | 320 |
| Nennstrom (A) | 24 |
| Nennspannung (II/2) (V) | 630 |
| Nennspannung (III/2) (V) | 320 |
| Nennspannung (III/3) (V) | 250 |
| Bemessungsstossspannung (II/2) (kV) | 4 |
| Bemessungsstossspannung (III/2) (kV) | 4 |
| Bemessungsstossspannung (III/3) (kV) | 4 |
| Leiterquerschnitt Massivleiter min. (mm²) | 0.5 |
| Leiterquerschnitt Massivleiter max. (mm²) | 2.5 |
| Leiterquerschnitt Mehrdrahtiger Leiter min. (mm²) | 0.5 |
| Leiterquerschnitt Mehrdrahtiger Leiter max. (mm²) | 2.5 |
| Sezione del cavo flessible con min puntalino senza guaina (mm²) | 0.5 |
| Leiterquerschnitt flexibel mit Aderendhülse ohne Kunststoffhülle (mm²) | 1.5 |
| Leiterquerschnitt flexibel mit Aderendhülse mit Kunststoffhülle (mm²) | 0.5 |
| Leiterquerschnitt flexibel mit Aderendhülse mit Kunststoffhülle (mm²) | 1.5 |
| Doppelter Leiter mit gleichem Querschnitt, Massiv, min (mm²) | 0.5 |
| Doppelter Leiter mit gleichem Querschnitt, Massiv, max (mm²) | 1 |
| Doppelter Leiter mit gleichem Querschnitt, Mehrdrahtig, min (mm²) | 0.5 |
| Doppelter Leiter mit gleichem Querschnitt, Mehrdrahtig, max (mm²) | 1 |
| Doppelter Leiter mit gleichem Querschnitt, flexibel mit Aderendhülse ohne Kunststoffhülle, max (mm²) | 0.75 |
| Doppelter Leiter mit gleichem Querschnitt, flexibel mit Aderendhülse ohne Kunststoffhülle, min (mm²) | 0.5 |


© DINKLE ENTERPRISE CO ,LTD. ALL RIGHT RESERVED

| | |
|---|---|
| Doppelter Leiter mit gleichem Querschnitt, flexibel mit Aderendhülse mit Kunststoffhülle, min (mm²) | 0.5 |
| Doppelter Leiter mit gleichem Querschnitt, flexibel mit Aderendhülse mit Kunststoffhülle, max (mm²) | 0.5 |
| Schraubgewinde | M2.5 |
| Schlitzschraubenzieher Größe | 0.6x3.5 |
| Nenndrehmoment (Nm) | 0.45 |
| Montageschiene | 6~7 |

## Verbindungsdaten nach UL

| | |
|---|---|
| Nennspannung (UL/CUL Gruppe B) (V) | 300 |
| Nennstrom (UL/CUL Gruppe B) (A) | 25(FW1)/20(FW2) |
| Nennspannung (UL/CUL Gruppe D) (V) | 300 |
| Nennstrom (UL/CUL Grupep D) (A) | 10 |
| Min. Leiterquerschnitt Massivleiter (AWG) | 12 |
| Max. Leiterquerschnitt Massivleiter (AWG) | 24 |
| Max. Leiterquerschnitt Mehrdrahtiger Leiter (mm²) | 12 |
| Max. Leiterquerschnitt Mehrdrahtiger Leiter (mm²) | 24 |

## Umwelt & Sicherheit

| | |
|---|---|
| Fingerschutz | YES |
| Betriebstemperatur max. (°C) | 120 |
| Betriebstemperatur min. (°C) | -40 |

## UL Zulassungen

| | |
|---|---|
| Querschnitssbereich (Gruppe B) (AWG) | 24~12 |
| Nennspannung (Gruppe B) (V) | 300 |
| Nennstrom (Gruppe B) (A) | 25(FW1)/20(FW2) |
| Querschnitssbereich (Gruppe D) (AWG) | 24~12 |
| Nennspannung (Gruppe D) (V) | 300 |
| Nennstrom (Gruppe D) (A) | 10 |

## CUL Zulassungen

| | |
|---|---|
| Querschnitssbereich (Gruppe B) (AWG) | 24~12 |
| Nennspannung (Gruppe B) (V) | 300 |
| Nennstrom (Gruppe B) (A) | 25(FW1)/20(FW2) |


*© DINKLE ENTERPRISE CO ,LTD. ALL RIGHT RESERVED*

| | |
|---|---|
| Querschnitssbereich (Gruppe D) (AWG) | 24~12 |
| Nennspannung (Gruppe D) (V) | 300 |
| Nennstrom (Gruppe D) (A) | 10 |

## Zeichnungen

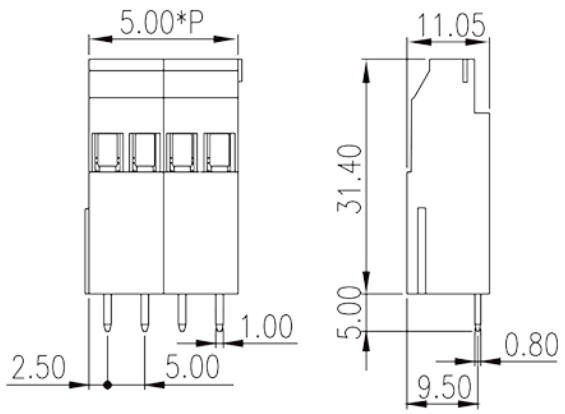


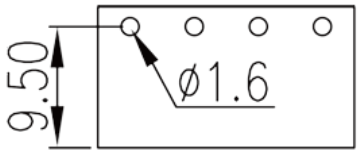


## Zulassungen


© DINKLE ENTERPRISE CO ,LTD. ALL RIGHT RESERVED