2ESDSV-XXP

Leiterplatten-Anschlussblöcke > Leiterplatten-Anschlussstecker

Date:2025-08-04Version:1.1

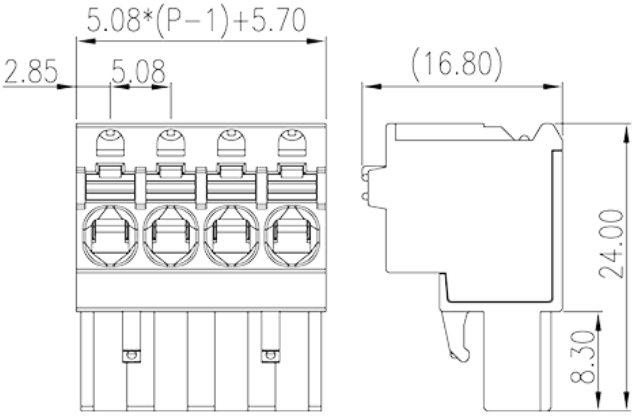

The web catalog is for reference only. Dinkle remains the right of product modification and engineering change of the design. The final product is made according to engineering drawing.

Produktbeschreibung

Pitch : 5.08 mm, 300V, 10A

Allgemeine Informationen

Kurzbeschreibung	PCB Connector Plug, Push in design
Kategorie	PCB Connector – Plug
Pitch (mm)	5.08
Farbe	Black (default)
Anschlussart	Push in Design
Verriegelungstyp	Without
Länge (mm)	5.08*(P-1)+5.70
Breite (mm)	16.8
Höhe (mm)	24
Foto Anzahl der Pole	02P~24P
Level	Single level

Materialinformation

Isoliermaterial	PA
Grupper der Isoliermaterialien	I

© DINKLE ENTERPRISE CO ,LTD. ALL RIGHT RESERVED

Entflammbarkeitsklasse, UL94 konform	V0
Isolationswiderstand	□500MΩ at DC 500V
Leitermaterial	COPPER ALLOY
Oberflächenveredelung	in PLATED

Verbindungsdaten nach IEC

Nennspannung (V)	630
Nennstrom (A)	18
Nennspannung (II/2) (V)	630
Nennspannung (III/2) (V)	320
Nennspannung (III/3) (V)	250
Bemessungsstossspannung (II/2) (kV)	4
Bemessungsstossspannung (III/2) (kV)	4
Bemessungsstossspannung (III/3) (kV)	4
Leiterquerschnitt Massivleiter min. (mm²)	0.2
Leiterquerschnitt Massivleiter max. (mm²)	2.5
Leiterquerschnitt Mehrdrahtiger Leiter min. (mm²)	0.2
Leiterquerschnitt Mehrdrahtiger Leiter max. (mm²)	2.5
Sezione del cavo flessible con min puntalino senza guaina (mm²)	0.25
Leiterquerschnitt flexibel mit Aderendhülse ohne Kunststoffhülle (mm²)	2.5
Leiterquerschnitt flexibel mit Aderendhülse mit Kunststoffhülle (mm²)	0.25
Leiterquerschnitt flexibel mit Aderendhülse mit Kunststoffhülle (mm²)	2.5
Doppelter Leiter mit gleichem Querschnitt, Massiv, max (mm²)	1.5
Doppelter Leiter mit gleichem Querschnitt, Mehrdrahtig, max (mm²)	1.5
Doppelter Leiter mit gleichem Querschnitt, flexibel mit Aderendhülse ohne Kunststoffhülle, max (mm²)	0.5
Doppelter Leiter mit gleichem Querschnitt, flexibel mit Aderendhülse ohne Kunststoffhülle, min (mm²)	1
Doppelter Leiter mit gleichem Querschnitt, flexibel mit Aderendhülse mit Kunststoffhülle, min (mm²)	0.5
Doppelter Leiter mit gleichem Querschnitt, flexibel mit Aderendhülse mit Kunststoffhülle, max (mm²)	1
Montageschiene	12~13

© DINKLE ENTERPRISE CO ,LTD. ALL RIGHT RESERVED

Verbindungsdaten nach UL

Nennspannung (UL/CUL Gruppe B) (V)	300
Nennstrom (UL/CUL Gruppe B) (A)	10
Min. Leiterquerschnitt Massivleiter (AWG)	26
Max. Leiterquerschnitt Massivleiter (AWG)	12
Max. Leiterquerschnitt Mehrdrahtiger Leiter (mm²)	26
Max. Leiterquerschnitt Mehrdrahtiger Leiter (mm²)	12

Umwelt & Sicherheit

Fingerschutz	YES
Betriebstemperatur max. (°C)	120
Betriebstemperatur min. (°C)	-40

VDE Zulassungen

Querschnitssbereich (mm²)	0.2~2.5
Nennspannung (V)	630
Nennstrom (A)	18

Zeichnungen

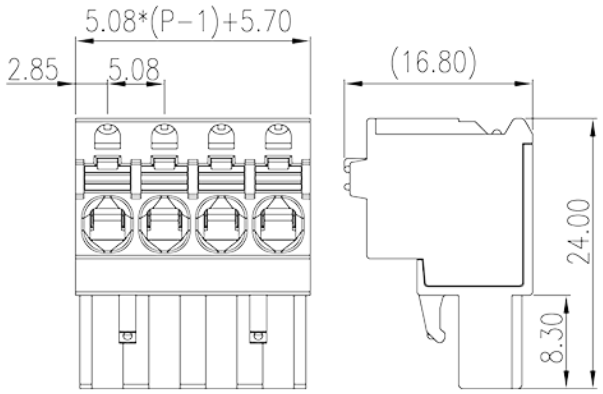

Zulassungen

© DINKLE ENTERPRISE CO ,LTD. ALL RIGHT RESERVED

© DINKLE ENTERPRISE CO ,LTD. ALL RIGHT RESERVED