DP1.5N

DIN-Schienen-Anschlussblöcke > Steckverbindung

Date:2026-01-10Version:1.1

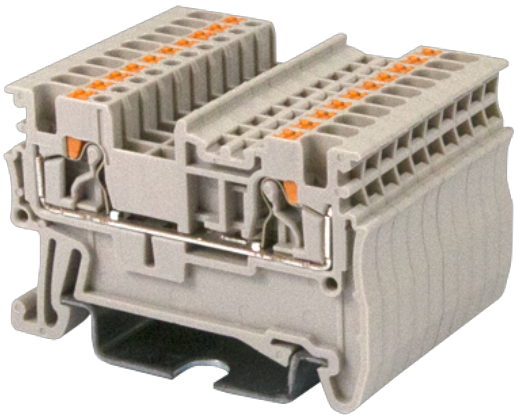

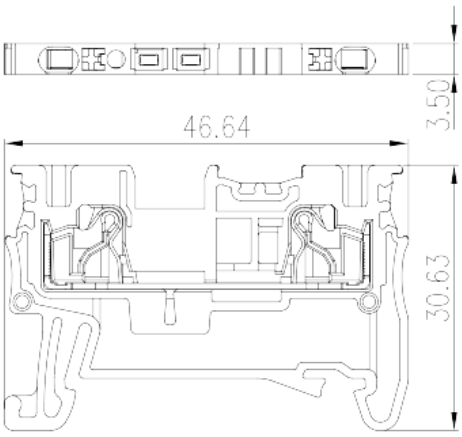

The web catalog is for reference only. Dinkle remains the right of product modification and engineering change of the design. The final product is made according to engineering drawing.

Produktbeschreibung

300V, 15A, Beige (default)

Allgemeine Informationen

Kurzbeschreibung	Single level Feed-Through Terminal Block, Push-in Design
Kategorie	Single level Feed Through Terminal Block
Farbe	Beige (default)
Anschlussart	Push-in Design
Verriegelungstyp	Rail Mounting
Länge (mm)	46.6
Breite (mm)	3.5
Höhe (mm)	30.6
Foto Anzahl der Pole	≧1P
Level	Single level
Verbindungspunkte	2

Materialinformation

Isoliermaterial	PA
Grupper der Isoliermaterialien	I

© DINKLE ENTERPRISE CO ,LTD. ALL RIGHT RESERVED

Entflammbarkeitsklasse, UL94 konform	V0
Isolationswiderstand	≧500MΩ at DC 500V

Verbindungsdaten nach IEC

Nennspannung (V)	500
Nennstrom (A)	17.5
Nennspannung (III/3) (V)	500
Bemessungsstossspannung (III/3) (kV)	6
Leiterquerschnitt Massivleiter min. (mm²)	0.14
Leiterquerschnitt Massivleiter max. (mm²)	1.5
Leiterquerschnitt Mehrdrahtiger Leiter min. (mm²)	0.14
Leiterquerschnitt Mehrdrahtiger Leiter max. (mm²)	1.5
Sezione del cavo flessible con min puntalino senza guaina (mm²)	0.25
Leiterquerschnitt flexibel mit Aderendhülse ohne Kunststoffhülle (mm²)	1.5
Leiterquerschnitt flexibel mit Aderendhülse mit Kunststoffhülle (mm²)	0.25
Leiterquerschnitt flexibel mit Aderendhülse mit Kunststoffhülle (mm²)	0.75
Schlitzschraubenzieher Größe	0.4x2.5
Montageschiene	8
Montageschiene	TS-35
Abdeckpplatte empfohlen	YES
Erdungsanschlüsse	NO

Verbindungsdaten nach UL

Nennspannung (UL/CUL Gruppe B) (V)	300
Nennstrom (UL/CUL Gruppe B) (A)	15
Nennspannung (UL/CUL Gruppe C) (V)	300
Nennstrom (UL/CUL Gruppe C) (A)	15
Min. Leiterquerschnitt Massivleiter (AWG)	26
Max. Leiterquerschnitt Massivleiter (AWG)	14
Max. Leiterquerschnitt Mehrdrahtiger Leiter (mm²)	26
Max. Leiterquerschnitt Mehrdrahtiger Leiter (mm²)	14

Umwelt & Sicherheit

© DINKLE ENTERPRISE CO ,LTD. ALL RIGHT RESERVED

Schutz des Handrückens	YES
Fingerschutz	YES
Betriebstemperatur max. (°C)	120
Betriebstemperatur min. (°C)	-40

UL Zulassungen

Querschnitssbereich (Gruppe B) (AWG)	26~14
Nennspannung (Gruppe B) (V)	300
Nennstrom (Gruppe B) (A)	15
Querschnitssbereich (Gruppe C) (AWG)	26~14
Nennspannung (Gruppe C) (V)	300
Nennstrom (Gruppe C) (A)	15

CUL Zulassungen

Querschnitssbereich (Gruppe B) (AWG)	26~14
Nennspannung (Gruppe B) (V)	300
Nennstrom (Gruppe B) (A)	15
Querschnitssbereich (Gruppe C) (AWG)	26~14
Nennspannung (Gruppe C) (V)	300
Nennstrom (Gruppe C) (A)	15

Zeichnungen

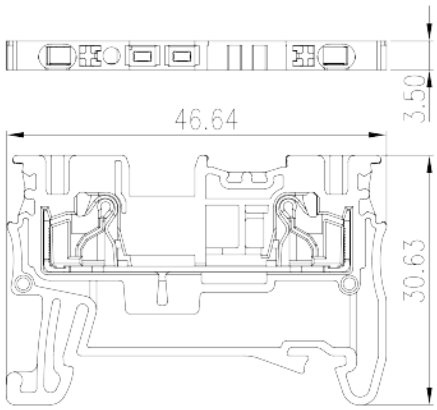

Zulassungen

© DINKLE ENTERPRISE CO ,LTD. ALL RIGHT RESERVED

© DINKLE ENTERPRISE CO ,LTD. ALL RIGHT RESERVED