ESK200VM-XXP

Leiterplatten-Anschlussblöcke > Leiterplatten-Anschlussblöcke

Date:2025-08-11

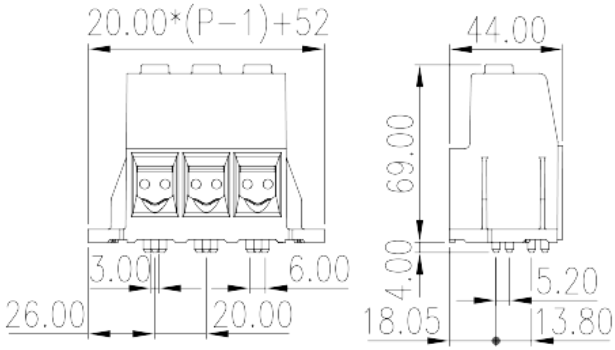

The web catalog is for reference only. Dinkle remains the right of product modification and engineering change of the design. The final product is made according to engineering drawing.

Produktbeschreibung

Pitch : 20.00mm, 600V, 200A

Allgemeine Informationen

Kurzbeschreibung	PCB Terminal Blocks, Screw Connection
Kategorie	PCB Terminal Blocks
Pitch (mm)	20.00
Farbe	Green (default)
Anschlussart	Screw Connection
Verriegelungstyp	With mounting flange
Lötverfahren	Wave Soldering
Länge (mm)	20.00*(P-1)+52.0
Breite (mm)	44
Höhe (mm)	69
Pin-Abmessungen (StärkexBreite)	3x3
Lochdurchmesser Leiterplatte (mm)	4.8
Foto Anzahl der Pole	01P~06P
Level	Single level
Verbindungspunkte	1

© DINKLE ENTERPRISE CO ,LTD. ALL RIGHT RESERVED

Materialinformation

Isoliermaterial	PA
Grupper der Isoliermaterialien	I
Entflammbarkeitsklasse, UL94 konform	V0
Isolationswiderstand	□500MΩ at DC 500V
Leitermaterial	COPPER ALLOY
Oberflächenveredelung	Tin PLATED

Verbindungsdaten nach IEC

Nennspannung (V)	1000
Nennstrom (A)	232
Nennspannung (II/2) (V)	1000
Nennspannung (III/2) (V)	1000
Nennspannung (III/3) (V)	1000
Bemessungsstossspannung (II/2) (kV)	8
Bemessungsstossspannung (III/2) (kV)	8
Bemessungsstossspannung (III/3) (kV)	8
Leiterquerschnitt Massivleiter min. (mm²)	16
Leiterquerschnitt Massivleiter max. (mm²)	95
Leiterquerschnitt Mehrdrahtiger Leiter min. (mm²)	25
Leiterquerschnitt Mehrdrahtiger Leiter max. (mm²)	95
Sezione del cavo flessible con min puntalino senza guaina (mm²)	16
Leiterquerschnitt flexibel mit Aderendhülse ohne Kunststoffhülle (mm²)	95
Leiterquerschnitt flexibel mit Aderendhülse mit Kunststoffhülle (mm²)	16
Leiterquerschnitt flexibel mit Aderendhülse mit Kunststoffhülle (mm²)	95
Doppelter Leiter mit gleichem Querschnitt, Massiv, min (mm²)	16
Doppelter Leiter mit gleichem Querschnitt, Massiv, max (mm²)	25
Doppelter Leiter mit gleichem Querschnitt, Mehrdrahtig, min (mm²)	16
Doppelter Leiter mit gleichem Querschnitt, Mehrdrahtig, max (mm²)	25
Doppelter Leiter mit gleichem Querschnitt, flexibel mit Aderendhülse mit Kunststoffhülle, min (mm²)	16

© DINKLE ENTERPRISE CO ,LTD. ALL RIGHT RESERVED

Doppelter Leiter mit gleichem Querschnitt, flexibel mit Aderendhülse mit Kunststoffhülle, max (mm²)	25
Schraubgewinde	M8
Kreuzschraubenzieher Größe	T40
Min. empfohlenes Anzugsmoment (Nm)	10
Max. empfohlenes Anzugsmoment (Nm)	12
Montageschiene	25~26

Verbindungsdaten nach UL

Nennspannung (UL/CUL Gruppe B) (V)	600
Nennstrom (UL/CUL Gruppe B) (A)	200
Nennspannung (UL/CUL Gruppe C) (V)	600
Nennstrom (UL/CUL Gruppe C) (A)	200
Nennspannung (UL/CUL Gruppe D) (V)	600
Nennstrom (UL/CUL Grupep D) (A)	5
Min. Leiterquerschnitt Massivleiter (AWG)	6
Max. Leiterquerschnitt Massivleiter (AWG)	3/0
Max. Leiterquerschnitt Mehrdrahtiger Leiter (mm²)	6
Max. Leiterquerschnitt Mehrdrahtiger Leiter (mm²)	3/0

Umwelt & Sicherheit

Fingerschutz	YES
Betriebstemperatur max. (°C)	120
Betriebstemperatur min. (°C)	-40

UL Zulassungen

Querschnitssbereich (Gruppe B) (AWG)	6~3/0
Nennspannung (Gruppe B) (V)	600
Nennstrom (Gruppe B) (A)	200
Querschnitssbereich (Gruppe C) (AWG)	6~3/0
Nennspannung (Gruppe C) (V)	600
Nennstrom (Gruppe C) (A)	200
Querschnitssbereich (Gruppe D) (AWG)	6~3/0
Nennspannung (Gruppe D) (V)	600
Nennstrom (Gruppe D) (A)	5

© DINKLE ENTERPRISE CO ,LTD. ALL RIGHT RESERVED

CUL Zulassungen

Querschnitssbereich (Gruppe B) (AWG)	6~3/0
Nennspannung (Gruppe B) (V)	600
Nennstrom (Gruppe B) (A)	200
Querschnitssbereich (Gruppe C) (AWG)	6~3/0
Nennspannung (Gruppe C) (V)	600
Nennstrom (Gruppe C) (A)	200
Querschnitssbereich (Gruppe D) (AWG)	6~3/0
Nennspannung (Gruppe D) (V)	600
Nennstrom (Gruppe D) (A)	5

Zeichnungen

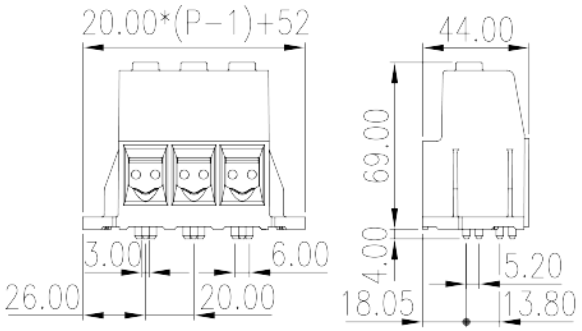

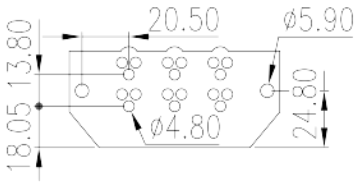

Zulassungen

© DINKLE ENTERPRISE CO ,LTD. ALL RIGHT RESERVED