DK240

DIN-Schienen-Anschlussblöcke > Schraubverbindung

Date:2025-08-03Version:1.2

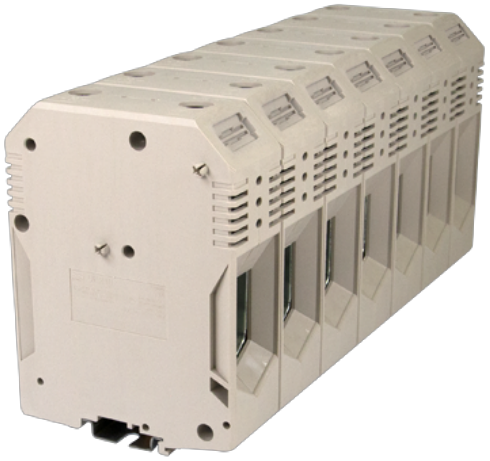

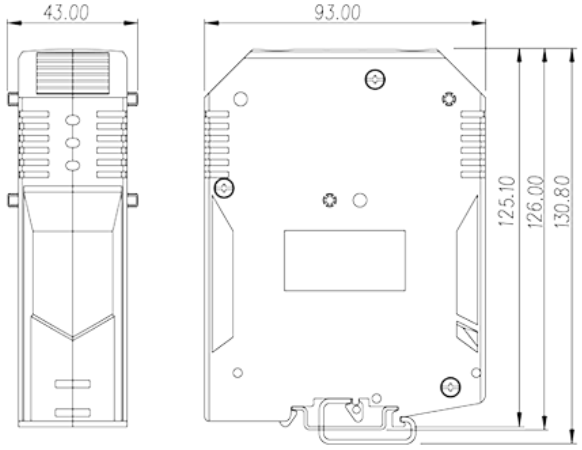

The web catalog is for reference only. Dinkle remains the right of product modification and engineering change of the design. The final product is made according to engineering drawing.

Produktbeschreibung

M10, 600V, 370A, Beige (default)

Allgemeine Informationen

Kurzbeschreibung	DIN rail terminal blocks, Feed through terminal blocks
Kategorie	Feed through terminal blocks
Farbe	Beige (default)
Anschlussart	Screw connection
Verriegelungstyp	Rail mounting
Länge (mm)	93
Breite (mm)	43
Höhe (mm)	125.1
Foto Anzahl der Pole	□1P
Level	Single level
Verbindungspunkte	2

Materialinformation

Isoliermaterial	PA
Grupper der Isoliermaterialien	I

© DINKLE ENTERPRISE CO ,LTD. ALL RIGHT RESERVED

Entflammbarkeitsklasse, UL94 konform	V0
Isolationswiderstand	□500MΩ at DC 500V

Verbindungsdaten nach IEC

Nennspannung (V)	1000
Nennstrom (A)	415
Nennspannung (III/3) (V)	1000
Bemessungsstossspannung (II/2) (kV)	8
Bemessungsstossspannung (III/2) (kV)	8
Bemessungsstossspannung (III/3) (kV)	8
Leiterquerschnitt Massivleiter min. (mm²)	95
Leiterquerschnitt Massivleiter max. (mm²)	240
Leiterquerschnitt Mehrdrahtiger Leiter min. (mm²)	95
Leiterquerschnitt Mehrdrahtiger Leiter max. (mm²)	240
Sezione del cavo flessible con min puntalino senza guaina (mm²)	95
Leiterquerschnitt flexibel mit Aderendhülse ohne Kunststoffhülle (mm²)	185
Leiterquerschnitt flexibel mit Aderendhülse mit Kunststoffhülle (mm²)	95
Leiterquerschnitt flexibel mit Aderendhülse mit Kunststoffhülle (mm²)	185
Doppelter Leiter mit gleichem Querschnitt, Massiv, min (mm²)	95
Doppelter Leiter mit gleichem Querschnitt, Massiv, max (mm²)	95
Doppelter Leiter mit gleichem Querschnitt, Mehrdrahtig, min (mm²)	95
Doppelter Leiter mit gleichem Querschnitt, Mehrdrahtig, max (mm²)	95
Doppelter Leiter mit gleichem Querschnitt, flexibel mit Aderendhülse ohne Kunststoffhülle, max (mm²)	95
Doppelter Leiter mit gleichem Querschnitt, flexibel mit Aderendhülse ohne Kunststoffhülle, min (mm²)	50
Doppelter Leiter mit gleichem Querschnitt, flexibel mit Aderendhülse mit Kunststoffhülle, min (mm²)	50
Doppelter Leiter mit gleichem Querschnitt, flexibel mit Aderendhülse mit Kunststoffhülle, max (mm²)	50
Schraubgewinde	M10
Schlitzschraubenzieher Größe	Hex socket 8

© DINKLE ENTERPRISE CO ,LTD. ALL RIGHT RESERVED

Kreuzschraubenzieher Größe	Hex socket 8
Nenndrehmoment (Nm)	18.6
Montageschiene	30~40
Montageschiene	TS-35
Abdeckpplatte empfohlen	NO
Erdungsanschlüsse	NO

Verbindungsdaten nach UL

Nennspannung (UL/CUL Gruppe B) (V)	600
Nennstrom (UL/CUL Gruppe B) (A)	370
Nennspannung (UL/CUL Gruppe C) (V)	600
Nennstrom (UL/CUL Gruppe C) (A)	370
Nennspannung (UL/CUL Gruppe D) (V)	600
Nennstrom (UL/CUL Grupep D) (A)	370
Min. Leiterquerschnitt Massivleiter (AWG)	300
Max. Leiterquerschnitt Massivleiter (AWG)	500
Max. Leiterquerschnitt Mehrdrahtiger Leiter (mm²)	300
Max. Leiterquerschnitt Mehrdrahtiger Leiter (mm²)	500

Umwelt & Sicherheit

Schutz des Handrückens	YES
Fingerschutz	N0
Betriebstemperatur max. (°C)	120
Betriebstemperatur min. (°C)	-40

UL Zulassungen

Querschnitssbereich (Gruppe B) (AWG)	300~500
Nennspannung (Gruppe B) (V)	600
Nennstrom (Gruppe B) (A)	370
Querschnitssbereich (Gruppe C) (AWG)	300~500
Nennspannung (Gruppe C) (V)	600
Nennstrom (Gruppe C) (A)	370
Querschnitssbereich (Gruppe D) (AWG)	300~500
Nennspannung (Gruppe D) (V)	600
Nennstrom (Gruppe D) (A)	370

© DINKLE ENTERPRISE CO ,LTD. ALL RIGHT RESERVED

CUL Zulassungen

Querschnitssbereich (Gruppe B) (AWG)	300~500
Nennspannung (Gruppe B) (V)	600
Nennstrom (Gruppe B) (A)	370
Querschnitssbereich (Gruppe C) (AWG)	300~500
Nennspannung (Gruppe C) (V)	600
Nennstrom (Gruppe C) (A)	370
Querschnitssbereich (Gruppe D) (AWG)	300~500
Nennspannung (Gruppe D) (V)	600
Nennstrom (Gruppe D) (A)	370

VDE Zulassungen

Querschnitssbereich (mm²)	95~240
Nennspannung (V)	1000
Nennstrom (A)	415

Explosionsschutz Zulassungen

Querschnitssbereich (mm²)	95~240
Nennspannung (V)	1000
Nennstrom (A)	415

Zeichnungen

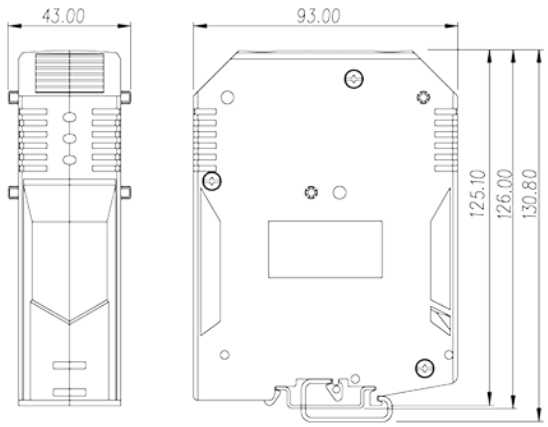

Zulassungen

© DINKLE ENTERPRISE CO ,LTD. ALL RIGHT RESERVED

© DINKLE ENTERPRISE CO ,LTD. ALL RIGHT RESERVED