DKK4N-L2PE

DIN-Schienen-Anschlussblöcke > Schraubverbindung

Date:2025-08-03

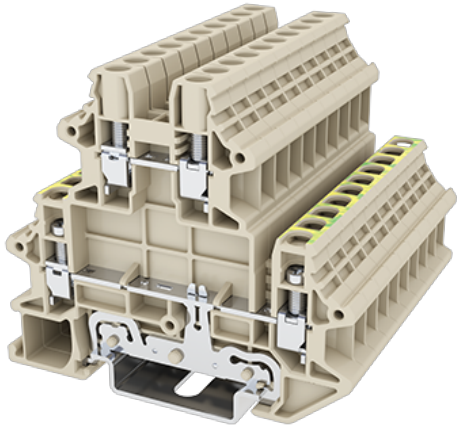

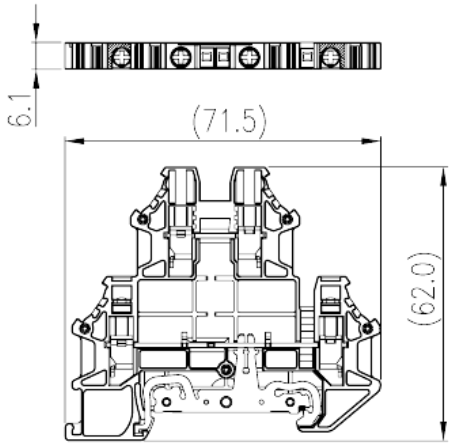

The web catalog is for reference only. Dinkle remains the right of product modification and engineering change of the design. The final product is made according to engineering drawing.

Produktbeschreibung

M3, 600V, Beige (default)

Allgemeine Informationen

Kurzbeschreibung	DIN rail terminal blocks, Bi level feed,Grounding terminal blocks
Kategorie	Grounding Terminal Block
Farbe	Beige (default)
Anschlussart	Screw connection
Verriegelungstyp	Rail mounting
Länge (mm)	71.5
Breite (mm)	6.1
Höhe (mm)	62
Foto Anzahl der Pole	□1P
Level	Double level
Verbindungspunkte	4

Materialinformation

Isoliermaterial	PA
Grupper der Isoliermaterialien	I

© DINKLE ENTERPRISE CO ,LTD. ALL RIGHT RESERVED

Entflammbarkeitsklasse, UL94 konform	V0
Isolationswiderstand	□500MΩ at DC 500V

Verbindungsdaten nach IEC

Nennspannung (V)	800
Nennstrom (A)	32
Nennspannung (III/3) (V)	800
Bemessungsstossspannung (II/2) (kV)	8
Bemessungsstossspannung (III/2) (kV)	8
Bemessungsstossspannung (III/3) (kV)	8
Leiterquerschnitt Massivleiter min. (mm²)	0.34
Leiterquerschnitt Massivleiter max. (mm²)	6
Leiterquerschnitt Mehrdrahtiger Leiter min. (mm²)	0.34
Leiterquerschnitt Mehrdrahtiger Leiter max. (mm²)	4
Sezione del cavo flessible con min puntalino senza guaina (mm²)	0.34
Leiterquerschnitt flexibel mit Aderendhülse ohne Kunststoffhülle (mm²)	4
Leiterquerschnitt flexibel mit Aderendhülse mit Kunststoffhülle (mm²)	0.34
Leiterquerschnitt flexibel mit Aderendhülse mit Kunststoffhülle (mm²)	4
Doppelter Leiter mit gleichem Querschnitt, Massiv, min (mm²)	0.34
Doppelter Leiter mit gleichem Querschnitt, Massiv, max (mm²)	2.5
Doppelter Leiter mit gleichem Querschnitt, Mehrdrahtig, min (mm²)	0.34
Doppelter Leiter mit gleichem Querschnitt, Mehrdrahtig, max (mm²)	2.5
Doppelter Leiter mit gleichem Querschnitt, flexibel mit Aderendhülse ohne Kunststoffhülle, max (mm²)	0.5
Doppelter Leiter mit gleichem Querschnitt, flexibel mit Aderendhülse ohne Kunststoffhülle, min (mm²)	1.5
Doppelter Leiter mit gleichem Querschnitt, flexibel mit Aderendhülse mit Kunststoffhülle, min (mm²)	0.5
Doppelter Leiter mit gleichem Querschnitt, flexibel mit Aderendhülse mit Kunststoffhülle, max (mm²)	2.5
Schraubgewinde	M3
Schlitzschraubenzieher Größe	0.6x3.5

© DINKLE ENTERPRISE CO ,LTD. ALL RIGHT RESERVED

Kreuzschraubenzieher Größe	PH0
Nenndrehmoment (Nm)	0.5
Min. empfohlenes Anzugsmoment (Nm)	0.5
Max. empfohlenes Anzugsmoment (Nm)	0.6
Montageschiene	9~11
Montageschiene	TS-35
Abdeckpplatte empfohlen	YES
Erdungsanschlüsse	NO

Verbindungsdaten nach UL

Nennspannung (UL/CUL Gruppe B) (V)	600
Nennstrom (UL/CUL Gruppe B) (A)	30 (Upper Levels)
Nennspannung (UL/CUL Gruppe C) (V)	600
Nennstrom (UL/CUL Gruppe C) (A)	30 (Upper Levels)
Min. Leiterquerschnitt Massivleiter (AWG)	22
Max. Leiterquerschnitt Massivleiter (AWG)	10
Max. Leiterquerschnitt Mehrdrahtiger Leiter (mm²)	22
Max. Leiterquerschnitt Mehrdrahtiger Leiter (mm²)	10

Umwelt & Sicherheit

Schutz des Handrückens	YES
Fingerschutz	YES
Betriebstemperatur max. (°C)	120
Betriebstemperatur min. (°C)	-40

Zeichnungen

© DINKLE ENTERPRISE CO ,LTD. ALL RIGHT RESERVED

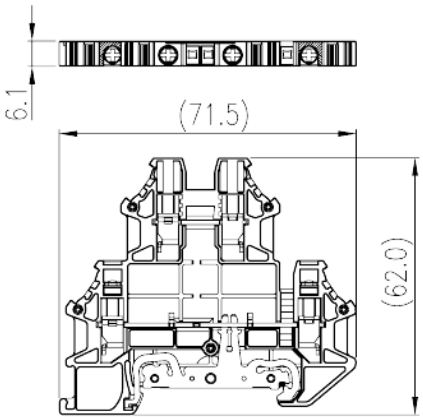

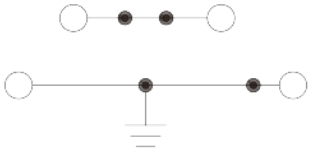

Zulassungen

© DINKLE ENTERPRISE CO ,LTD. ALL RIGHT RESERVED