2EHDRDM-XXP

DIN-Schienen-Anschlussblöcke > Schraubverbindung

Date:2025-08-04Version:1.1

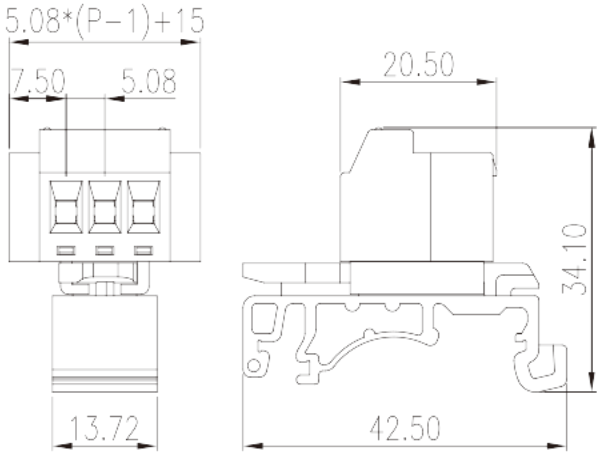

The web catalog is for reference only. Dinkle remains the right of product modification and engineering change of the design. The final product is made according to engineering drawing.

Produktbeschreibung

Pitch: 5.08 mm, 300V, 12A

Allgemeine Informationen

Kurzbeschreibung	Special type terminal blocks, Screw connection
Kategorie	Special type terminal blocks
Pitch (mm)	5.08
Farbe	Green (default)
Anschlussart	Screw connection
Verriegelungstyp	With threaded flange
Länge (mm)	5.08*(P-1)+15.00
Breite (mm)	20.05
Höhe (mm)	34.1
Foto Anzahl der Pole	02~20P

Materialinformation

Isoliermaterial	PA
Grupper der Isoliermaterialien	I
Entflammbarkeitsklasse, UL94 konform	V0

© DINKLE ENTERPRISE CO ,LTD. ALL RIGHT RESERVED

Leitermaterial	COPPER ALLOY
Oberflächenveredelung	Tin PLATED

Verbindungsdaten nach IEC

Nennspannung (V)	250
Nennstrom (A)	12
Nennspannung (II/2) (V)	600
Nennspannung (III/2) (V)	320
Nennspannung (III/3) (V)	250
Bemessungsstossspannung (II/2) (kV)	4
Bemessungsstossspannung (III/2) (kV)	4
Bemessungsstossspannung (III/3) (kV)	4
Leiterquerschnitt Massivleiter min. (mm²)	0.5
Leiterquerschnitt Massivleiter max. (mm²)	2.5
Leiterquerschnitt Mehrdrahtiger Leiter min. (mm²)	0.5
Leiterquerschnitt Mehrdrahtiger Leiter max. (mm²)	2.5
Sezione del cavo flessible con min puntalino senza guaina (mm²)	0.25
Leiterquerschnitt flexibel mit Aderendhülse ohne Kunststoffhülle (mm²)	2.5
Leiterquerschnitt flexibel mit Aderendhülse mit Kunststoffhülle (mm²)	0.25
Leiterquerschnitt flexibel mit Aderendhülse mit Kunststoffhülle (mm²)	1.5
Doppelter Leiter mit gleichem Querschnitt, Massiv, max (mm²)	1.5
Doppelter Leiter mit gleichem Querschnitt, Mehrdrahtig, max (mm²)	1.5
Doppelter Leiter mit gleichem Querschnitt, flexibel mit Aderendhülse ohne Kunststoffhülle, max (mm²)	0.25
Doppelter Leiter mit gleichem Querschnitt, flexibel mit Aderendhülse ohne Kunststoffhülle, min (mm²)	0.75
Doppelter Leiter mit gleichem Querschnitt, flexibel mit Aderendhülse mit Kunststoffhülle, min (mm²)	0.5
Doppelter Leiter mit gleichem Querschnitt, flexibel mit Aderendhülse mit Kunststoffhülle, max (mm²)	1.5
Schraubgewinde	M2.5
Schlitzschraubenzieher Größe	0.6x3.5
Kreuzschraubenzieher Größe	PH1

© DINKLE ENTERPRISE CO ,LTD. ALL RIGHT RESERVED

Nenndrehmoment (Nm)	0.6
Montageschiene	7~8
Montageschiene	TS-35

Verbindungsdaten nach UL

Nennspannung (UL/CUL Gruppe B) (V)	300
Nennstrom (UL/CUL Gruppe B) (A)	12

Umwelt & Sicherheit

Schutz des Handrückens	YES
Fingerschutz	YES
Betriebstemperatur max. (°C)	115
Betriebstemperatur min. (°C)	-40

Zeichnungen

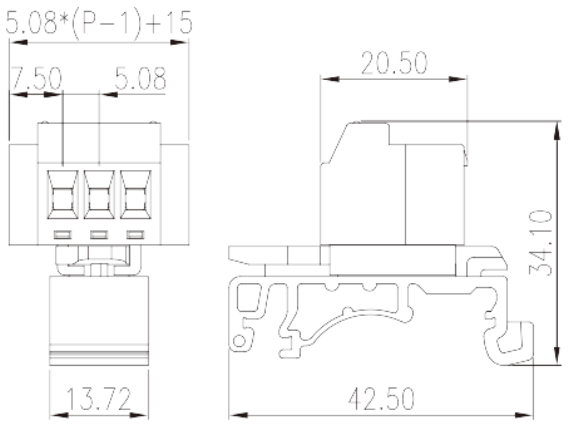

Zulassungen

© DINKLE ENTERPRISE CO ,LTD. ALL RIGHT RESERVED