DK150

DIN-Schienen-Anschlussblöcke > Schraubverbindung

Date:2025-09-14Version:1.2

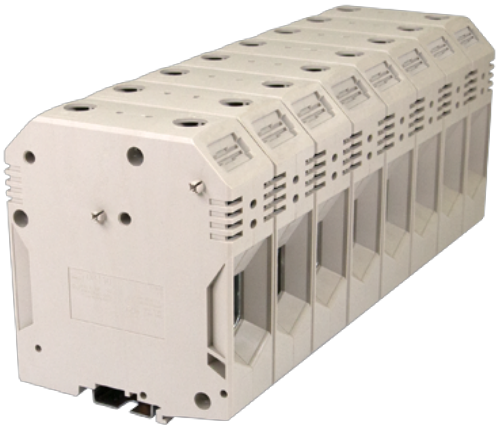

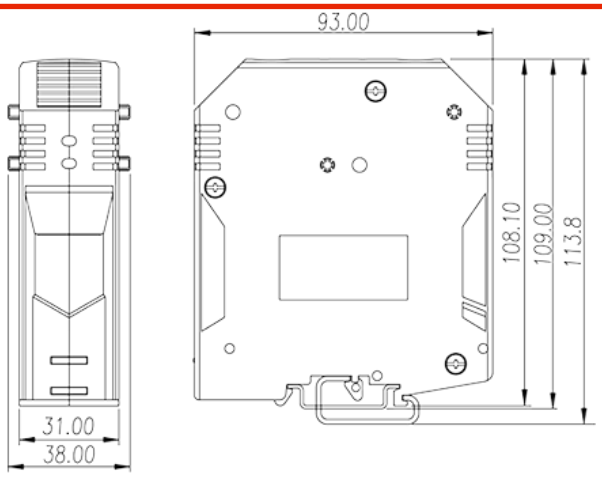

The web catalog is for reference only. Dinkle remains the right of product modification and engineering change of the design. The final product is made according to engineering drawing.

Produktbeschreibung

M8, 600V, 190A, Beige (default)

Allgemeine Informationen

Kurzbeschreibung	DIN rail terminal blocks, Feed through terminal blocks
Kategorie	Feed through terminal blocks
Farbe	Beige (default)
Anschlussart	Screw connection
Verriegelungstyp	Rail mounting
Länge (mm)	93
Breite (mm)	38
Höhe (mm)	108.1
Foto Anzahl der Pole	□1P
Level	Single level
Verbindungspunkte	2

Materialinformation

Isoliermaterial	PA
Grupper der Isoliermaterialien	I

© DINKLE ENTERPRISE CO ,LTD. ALL RIGHT RESERVED

Entflammbarkeitsklasse, UL94 konform	V0
Isolationswiderstand	□500MΩ at DC 500V

Verbindungsdaten nach IEC

Nennspannung (V)	1000
Nennstrom (A)	192
Nennspannung (III/3) (V)	1000
Bemessungsstossspannung (II/2) (kV)	8
Bemessungsstossspannung (III/2) (kV)	8
Bemessungsstossspannung (III/3) (kV)	8
Leiterquerschnitt Massivleiter min. (mm²)	35
Leiterquerschnitt Massivleiter max. (mm²)	150
Leiterquerschnitt Mehrdrahtiger Leiter min. (mm²)	35
Leiterquerschnitt Mehrdrahtiger Leiter max. (mm²)	150
Sezione del cavo flessible con min puntalino senza guaina (mm²)	10
Leiterquerschnitt flexibel mit Aderendhülse ohne Kunststoffhülle (mm²)	70
Schraubgewinde	M8
Schlitzschraubenzieher Größe	Hex socket 8
Kreuzschraubenzieher Größe	PH3
Nenndrehmoment (Nm)	18.6
Min. empfohlenes Anzugsmoment (Nm)	3.5
Max. empfohlenes Anzugsmoment (Nm)	4.2
Montageschiene	The stripping length depends on the specification provided by the cable lug manufacturer
Montageschiene	TS-35
Abdeckpplatte empfohlen	NO
Erdungsanschlüsse	NO

Verbindungsdaten nach UL

Nennspannung (UL/CUL Gruppe B) (V)	600
Nennstrom (UL/CUL Gruppe B) (A)	190
Nennspannung (UL/CUL Gruppe C) (V)	600
Nennstrom (UL/CUL Gruppe C) (A)	190
Min. Leiterquerschnitt Massivleiter (AWG)	8

© DINKLE ENTERPRISE CO ,LTD. ALL RIGHT RESERVED

Max. Leiterquerschnitt Massivleiter (AWG)	3/0
Max. Leiterquerschnitt Mehrdrahtiger Leiter (mm²)	8
Max. Leiterquerschnitt Mehrdrahtiger Leiter (mm²)	3/0

Umwelt & Sicherheit

Schutz des Handrückens	YES
Fingerschutz	NO
Betriebstemperatur max. (°C)	120
Betriebstemperatur min. (°C)	-40

UL Zulassungen

Querschnitssbereich (Gruppe B) (AWG)	8~3/0
Nennspannung (Gruppe B) (V)	600
Nennstrom (Gruppe B) (A)	190
Querschnitssbereich (Gruppe C) (AWG)	8~3/0
Nennspannung (Gruppe C) (V)	600
Nennstrom (Gruppe C) (A)	190

CUL Zulassungen

Querschnitssbereich (Gruppe B) (AWG)	8~3/0
Nennspannung (Gruppe B) (V)	600
Nennstrom (Gruppe B) (A)	190
Querschnitssbereich (Gruppe C) (AWG)	8~3/0
Nennspannung (Gruppe C) (V)	600
Nennstrom (Gruppe C) (A)	190

VDE Zulassungen

Querschnitssbereich (mm²)	10~70
Nennspannung (V)	1000
Nennstrom (A)	190

Explosionsschutz Zulassungen

Querschnitssbereich (mm²)	35~150
Nennspannung (V)	1000
Nennstrom (A)	309

© DINKLE ENTERPRISE CO ,LTD. ALL RIGHT RESERVED

Zeichnungen

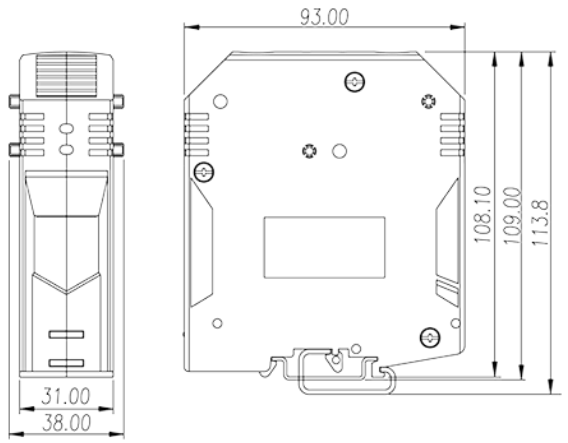

Zulassungen

© DINKLE ENTERPRISE CO ,LTD. ALL RIGHT RESERVED