DP6N-TFVLXX

DIN-Schienen-Anschlussblöcke > Steckverbindung

Date:2025-08-11

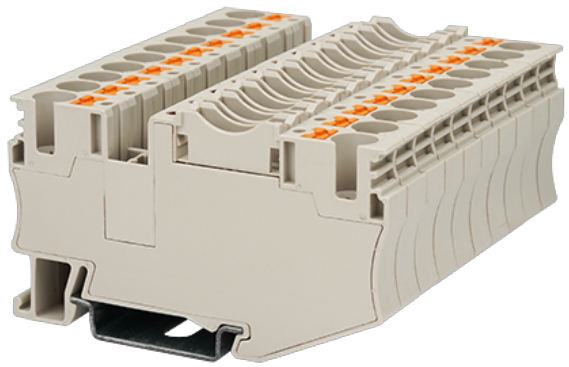

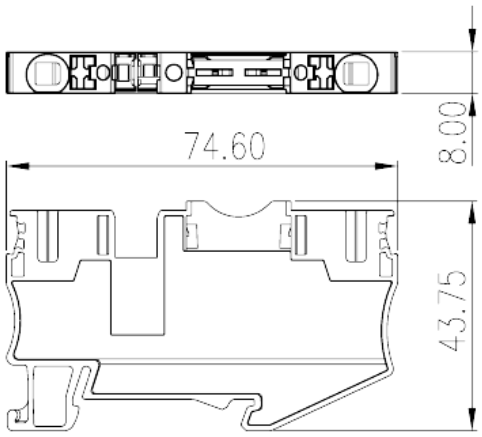

The web catalog is for reference only. Dinkle remains the right of product modification and engineering change of the design.
The final product is made according to engineering drawing.

Produktbeschreibung

300V, 25A, Beige (default)

Allgemeine Informationen

Kurzbeschreibung	Fuse Terminal Block, Push-in Design
Kategorie	Fuse Terminal Block
Farbe	Beige (default)
Anschlussart	Push-in Design
Verriegelungstyp	Rail Mounting
Länge (mm)	74.6
Breite (mm)	8
Höhe (mm)	43.75/ 45.3(TS-35N)/52.8TS-35/15N)
Level	Single level
Verbindungspunkte	2

Materialinformation

Isoliermaterial	PA
Grupper der Isoliermaterialien	I
Entflammbarkeitsklasse, UL94 konform	V0
Isolationswiderstand	≧500MΩ at DC 500V

© DINKLE ENTERPRISE CO ,LTD. ALL RIGHT RESERVED

Verbindungsdaten nach IEC

Nennspannung (V)	400
Nennstrom (A)	30 (the Current is determined by the fuse used)
Nennspannung (III/3) (V)	400
Leiterquerschnitt Massivleiter min. (mm²)	6
Leiterquerschnitt Massivleiter max. (mm²)	0.5
Leiterquerschnitt Mehrdrahtiger Leiter min. (mm²)	10
Leiterquerschnitt Mehrdrahtiger Leiter max. (mm²)	0.5
Sezione del cavo flessible con min puntalino senza guaina (mm²)	6
Leiterquerschnitt flexibel mit Aderendhülse ohne Kunststoffhülle (mm²)	0.5
Leiterquerschnitt flexibel mit Aderendhülse mit Kunststoffhülle (mm²)	6
Leiterquerschnitt flexibel mit Aderendhülse mit Kunststoffhülle (mm²)	0.5
Doppelter Leiter mit gleichem Querschnitt, Massiv, min (mm²)	6
Doppelter Leiter mit gleichem Querschnitt, flexibel mit Aderendhülse mit Kunststoffhülle, min (mm²)	0.5
Doppelter Leiter mit gleichem Querschnitt, flexibel mit Aderendhülse mit Kunststoffhülle, max (mm²)	1.5
Schlitzschraubenzieher Größe	0.8x4.0
Montageschiene	12
Montageschiene	TS-35N、TS-35/15N
Abdeckpplatte empfohlen	YES
Erdungsanschlüsse	NO

Verbindungsdaten nach UL

Nennspannung (UL/CUL Gruppe B) (V)	DP6N-TFVL12：12/DP6N-TFVL24：24/DP6N-TFVL48：48
Nennstrom (UL/CUL Gruppe B) (A)	25
Nennspannung (UL/CUL Gruppe C) (V)	DP6N-TFVL12：12/DP6N-TFVL24：24/DP6N-TFVL48：48
Nennstrom (UL/CUL Gruppe C) (A)	25
Nennspannung (UL/CUL Gruppe D) (V)	DP6N-TFVL12：12/DP6N-TFVL24：24/DP6N-TFVL48：48
Nennstrom (UL/CUL Grupep D) (A)	5
Min. Leiterquerschnitt Massivleiter (AWG)	20

© DINKLE ENTERPRISE CO ,LTD. ALL RIGHT RESERVED

Max. Leiterquerschnitt Massivleiter (AWG)	8
Max. Leiterquerschnitt Mehrdrahtiger Leiter (mm²)	20
Max. Leiterquerschnitt Mehrdrahtiger Leiter (mm²)	8

Umwelt & Sicherheit

Schutz des Handrückens	YES
Fingerschutz	YES
Betriebstemperatur max. (°C)	120
Betriebstemperatur min. (°C)	-40

UL Zulassungen

Querschnitssbereich (Gruppe B) (AWG)	20~8
Nennspannung (Gruppe B) (V)	300
Nennstrom (Gruppe B) (A)	25

CUL Zulassungen

Querschnitssbereich (Gruppe B) (AWG)	20~8
Nennspannung (Gruppe B) (V)	300
Nennstrom (Gruppe B) (A)	25

Zeichnungen

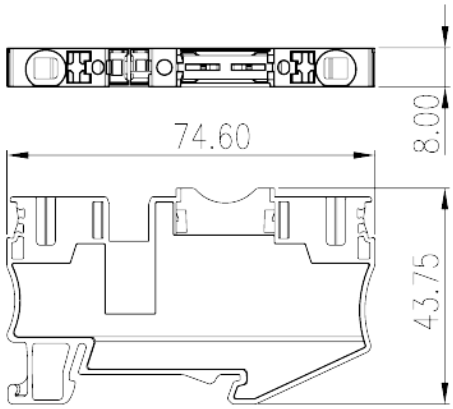

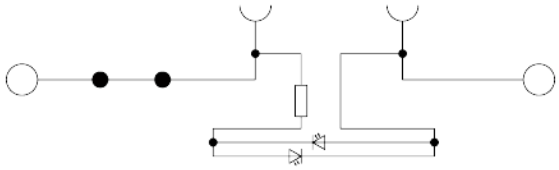

Zulassungen

© DINKLE ENTERPRISE CO ,LTD. ALL RIGHT RESERVED

© DINKLE ENTERPRISE CO ,LTD. ALL RIGHT RESERVED