2EHDRSM-XXP

Leiterplatten-Anschlussblöcke > Spezielle Art PCB

Date:2025-09-14Version:V1

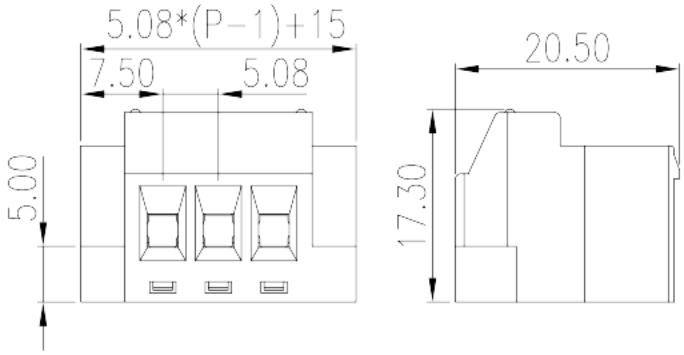

The web catalog is for reference only. Dinkle remains the right of product modification and engineering change of the design. The final product is made according to engineering drawing.

Produktbeschreibung

Pitch: 5.08 mm, 300V, 12/15A

Allgemeine Informationen

Kurzbeschreibung	Special type terminal blocks, Screw connection
Kategorie	Special type terminal blocks
Pitch (mm)	5.08
Farbe	Green (default)
Anschlussart	Screw connection
Verriegelungstyp	With lock flange
Länge (mm)	5.08*(P-1)+15
Breite (mm)	20.50
Höhe (mm)	17.3
Foto Anzahl der Pole	02~20P

Materialinformation

Isoliermaterial	PA
Grupper der Isoliermaterialien	I
Entflammbarkeitsklasse, UL94 konform	V0
Leitermaterial	COPPER ALLOY

© DINKLE ENTERPRISE CO ,LTD. ALL RIGHT RESERVED

Oberflächenveredelung	Tin PLATED

Verbindungsdaten nach IEC

Nennspannung (V)	630
Nennstrom (A)	18
Nennspannung (II/2) (V)	600
Nennspannung (III/2) (V)	320
Nennspannung (III/3) (V)	250
Bemessungsstossspannung (II/2) (kV)	4
Bemessungsstossspannung (III/2) (kV)	4
Bemessungsstossspannung (III/3) (kV)	4
Leiterquerschnitt Massivleiter min. (mm²)	0.5
Leiterquerschnitt Massivleiter max. (mm²)	2.5
Leiterquerschnitt Mehrdrahtiger Leiter min. (mm²)	0.5
Leiterquerschnitt Mehrdrahtiger Leiter max. (mm²)	2.5
Sezione del cavo flessible con min puntalino senza guaina (mm²)	0.25
Leiterquerschnitt flexibel mit Aderendhülse ohne Kunststoffhülle (mm²)	2.5
Leiterquerschnitt flexibel mit Aderendhülse mit Kunststoffhülle (mm²)	0.25
Leiterquerschnitt flexibel mit Aderendhülse mit Kunststoffhülle (mm²)	1.5
Doppelter Leiter mit gleichem Querschnitt, Massiv, max (mm²)	1.5
Doppelter Leiter mit gleichem Querschnitt, Mehrdrahtig, max (mm²)	1.5
Doppelter Leiter mit gleichem Querschnitt, flexibel mit Aderendhülse ohne Kunststoffhülle, max (mm²)	0.25
Doppelter Leiter mit gleichem Querschnitt, flexibel mit Aderendhülse ohne Kunststoffhülle, min (mm²)	0.75
Doppelter Leiter mit gleichem Querschnitt, flexibel mit Aderendhülse mit Kunststoffhülle, min (mm²)	0.5
Doppelter Leiter mit gleichem Querschnitt, flexibel mit Aderendhülse mit Kunststoffhülle, max (mm²)	1.5
Schraubgewinde	M2.5
Schlitzschraubenzieher Größe	0.6x3.5
Kreuzschraubenzieher Größe	PH1
Nenndrehmoment (Nm)	0.75

© DINKLE ENTERPRISE CO ,LTD. ALL RIGHT RESERVED

Montageschiene	7~8

Verbindungsdaten nach UL

Nennspannung (UL/CUL Gruppe B) (V)	300
Nennstrom (UL/CUL Gruppe B) (A)	12/15

Umwelt & Sicherheit

Schutz des Handrückens	YES
Fingerschutz	YES
Betriebstemperatur max. (°C)	115
Betriebstemperatur min. (°C)	-40

UL Zulassungen

Querschnitssbereich (Gruppe B) (AWG)	28~12
Nennspannung (Gruppe B) (V)	300
Nennstrom (Gruppe B) (A)	12/15

CUL Zulassungen

Querschnitssbereich (Gruppe B) (AWG)	28~12
Nennspannung (Gruppe B) (V)	300
Nennstrom (Gruppe B) (A)	12/15

Zeichnungen

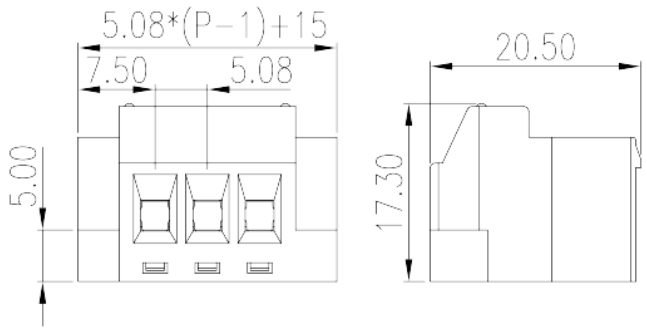

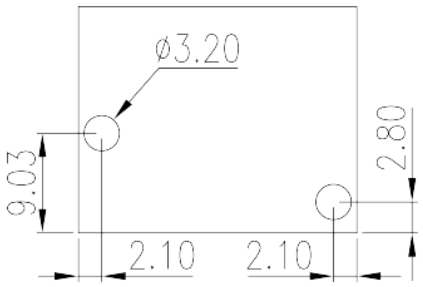

Zulassungen

© DINKLE ENTERPRISE CO ,LTD. ALL RIGHT RESERVED

© DINKLE ENTERPRISE CO ,LTD. ALL RIGHT RESERVED