DKBB10

NEMA-Anschlussblöcke > Schienenmontage

Date:2025-08-03

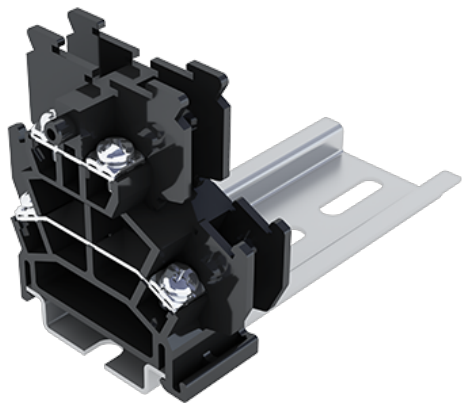

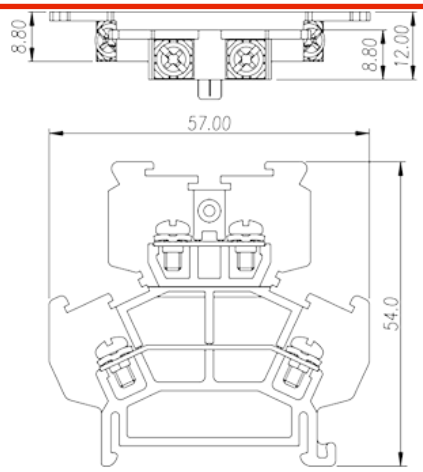

The web catalog is for reference only. Dinkle remains the right of product modification and engineering change of the design. The final product is made according to engineering drawing.

Produktbeschreibung

M3,600V,15A

Allgemeine Informationen

Kurzbeschreibung	Feed-Through bi-level, Screw Connection
Kategorie	Feed-Through bi-level
Farbe	Black (default)
Anschlussart	Screw Connection
Verriegelungstyp	Rail Mounting
Länge (mm)	57
Breite (mm)	15.5
Höhe (mm)	54
Foto Anzahl der Pole	1
Level	Double level
Verbindungspunkte	4

Materialinformation

Isoliermaterial	PC
Grupper der Isoliermaterialien	IIIa
Entflammbarkeitsklasse, UL94 konform	V2

© DINKLE ENTERPRISE CO ,LTD. ALL RIGHT RESERVED

Isolationswiderstand	□1000MΩ at DC 500V
Leitermaterial	COPPER ALLOY
Oberflächenveredelung	Ni Plated

Verbindungsdaten nach IEC

Nennspannung (V)	800
Nennstrom (A)	24
Nennspannung (III/3) (V)	800
Bemessungsstossspannung (III/3) (kV)	8
Leiterquerschnitt Massivleiter min. (mm²)	0.34
Leiterquerschnitt Massivleiter max. (mm²)	2.5
Leiterquerschnitt Mehrdrahtiger Leiter min. (mm²)	0.34
Leiterquerschnitt Mehrdrahtiger Leiter max. (mm²)	2.5
Doppelter Leiter mit gleichem Querschnitt, Massiv, max (mm²)	2.5
Doppelter Leiter mit gleichem Querschnitt, Mehrdrahtig, max (mm²)	2.5
Schraubgewinde	M3
Schlitzschraubenzieher Größe	0.8x4.0
Kreuzschraubenzieher Größe	PH2
Nenndrehmoment (Nm)	0.5
Min. empfohlenes Anzugsmoment (Nm)	0.5
Max. empfohlenes Anzugsmoment (Nm)	0.6
Montageschiene	7~8
Montageschiene	TS-35
Abdeckpplatte empfohlen	YES
Erdungsanschlüsse	NO

Verbindungsdaten nach UL

Nennspannung (UL/CUL Gruppe B) (V)	600
Nennstrom (UL/CUL Gruppe B) (A)	15
Nennspannung (UL/CUL Gruppe C) (V)	600
Nennstrom (UL/CUL Gruppe C) (A)	15
Min. Leiterquerschnitt Massivleiter (AWG)	22
Max. Leiterquerschnitt Massivleiter (AWG)	14
Max. Leiterquerschnitt Mehrdrahtiger Leiter (mm²)	22

© DINKLE ENTERPRISE CO ,LTD. ALL RIGHT RESERVED

Max. Leiterquerschnitt Mehrdrahtiger Leiter (mm²)	14

Umwelt & Sicherheit

Schutz des Handrückens	YES
Fingerschutz	YES
Betriebstemperatur max. (°C)	125
Betriebstemperatur min. (°C)	-40

UL Zulassungen

Querschnitssbereich (Gruppe B) (AWG)	22~14
Nennspannung (Gruppe B) (V)	600
Nennstrom (Gruppe B) (A)	15
Querschnitssbereich (Gruppe C) (AWG)	22~14
Nennspannung (Gruppe C) (V)	600
Nennstrom (Gruppe C) (A)	15

CUL Zulassungen

Querschnitssbereich (Gruppe B) (AWG)	22~14
Nennspannung (Gruppe B) (V)	600
Nennstrom (Gruppe B) (A)	15
Querschnitssbereich (Gruppe C) (AWG)	22~14
Nennspannung (Gruppe C) (V)	600
Nennstrom (Gruppe C) (A)	15

Zeichnungen

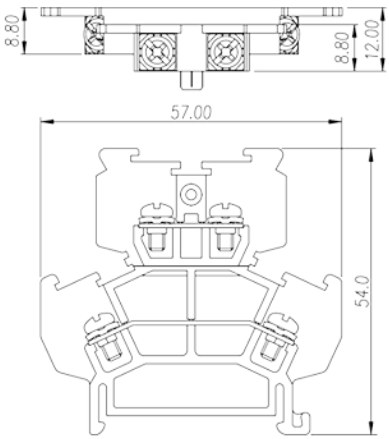

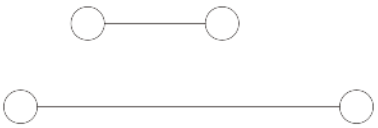

© DINKLE ENTERPRISE CO ,LTD. ALL RIGHT RESERVED

Zulassungen

© DINKLE ENTERPRISE CO ,LTD. ALL RIGHT RESERVED