EC116VM-XXP

Bornas de Conexión PCB > Bornas Hembra cable

Date:2026-01-28

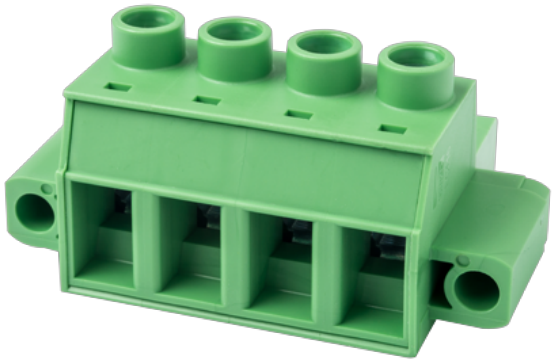

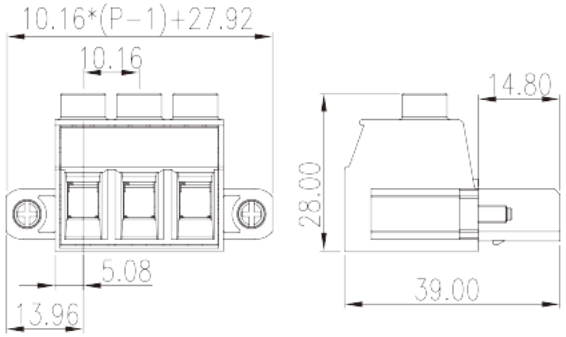

The web catalog is for reference only. Dinkle remains the right of product modification and engineering change of the design. The final product is made according to engineering drawing.

Descripción del producto

Pitch: 10.16 mm, 600V, 51A

Informacion General

Descripción corta	PCB Connector–Plug, Screw Connection
CategoryCategoria	PCB Connector–Plug
Paso(mm)	10.16
Color	Green (default)
Metodo de conexión	Screw connection
Tipo de anclaje	With screw flange
Largo(mm)	10.16*(P-1)+27.92
Ancho(mm)	39
Alto (mm)	28
Numero de posiciones	02P~08P
Nivel	Single level

Informacion materia prima

Aislante	PA
Grupo de aislante	I
Máximo retardo llama, de acuerdo con UL94	V0

© DINKLE ENTERPRISE CO ,LTD. ALL RIGHT RESERVED

Resistencia de aislamiento	□500MΩ at DC 500V
Conductor	COPPER ALLOY
Acabado	Ag PLATED

Datos IEC

Máximo voltaje(V)	1000
Máxima corriente (A)	76
Máximo voltaje (II/2)(V)	1000
Máximo voltaje (III/2)(V)	1000
Máximo voltaje (III/3)(V)	1000
Máximo voltaje de pico (II/2)(KV)	6
Máximo voltaje de pico (III/2)(KV)	8
Máximo voltaje de pico (III/3)(KV)	8
Minima sección coductor solido (mm²)	0.5
Máxima sección coductor solido (mm²)	16
Minima sección coductor cablecillo (mm²)	0.5
Maxima sección coductor cablecillo (mm²)	16
Conductor flexible, con min. casquillo sin cubierta aislante (mm²)	0.5
Conductor flexible, con max. casquillo sin cubierta aislante (mm²)	16
Conductor flexible, con min. casquillo sin cubierta aislante (mm²)	0.5
Conductor flexible, con max. casquillo con cubierta aislante (mm²)	10
2 conductores con la misma sección, hilo rigido min. (mm²)	0.5
2 conductores con la misma sección, hilo rigido max. (mm²)	6
2 conductores con la misma sección, cablecillo min. (mm²)	0.5
2 conductores con la misma sección, cablecillo max. (mm²)	6
2 conductores con la misma sección, cablecillob con min. casquillo sin cubierta aislante (mm²)	0.5
2 conductores con la misma sección, cablecillo con max. casquillo sin cubierta aislante (mm²)	4
2 conductores con la misma sección, cablecillo min. 2 casquillo con cubierta aislante (mm²)	0.5
2 conductores con la misma sección, cablecillo max. 2 casquillo con cubierta aislante (mm²)	4

© DINKLE ENTERPRISE CO ,LTD. ALL RIGHT RESERVED

Tamaño destornillador Philips	1.0*5.5
Máximo apriete (N.m)	1.8
Apriete con pestaña max. (N.m)	0.5
Pelado (mm)	14~15

Datos UL

Máximo voltaje (UL/CUL Group B)(V)	600
Máximo voltaje (UL/CUL Group B)(A)	51
Máximo voltaje (UL/CUL Group C)(V)	600
Máximo voltaje (UL/CUL Group C)(A)	51
Máximo voltaje (UL/CUL Group D)(V)	600
Máximo voltaje (UL/CUL Group D)(A)	5
Máximo AWG hilo rigido acc to UL/CUL	16
Máximo AWG hilo rigido acc to UL/CUL	6

Medio ambiente & Seguridad

Protección tactil (si o No)	YES
Máxima temperatura de trabajo (°C)	120
Mínima temperatura de trabajo (°C)	-40

Dibujo

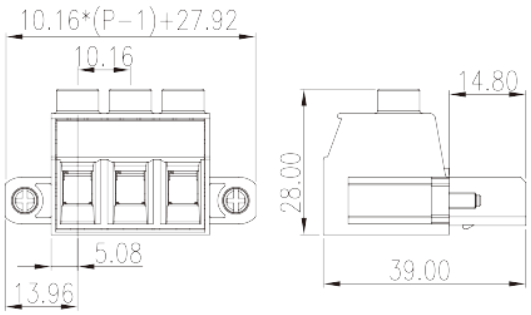

Aprobaciones

© DINKLE ENTERPRISE CO ,LTD. ALL RIGHT RESERVED

© DINKLE ENTERPRISE CO ,LTD. ALL RIGHT RESERVED