141R-XXP

Bornas de Conexión PCB > bornas de conexión PCB

Date:2026-02-18Version:V1

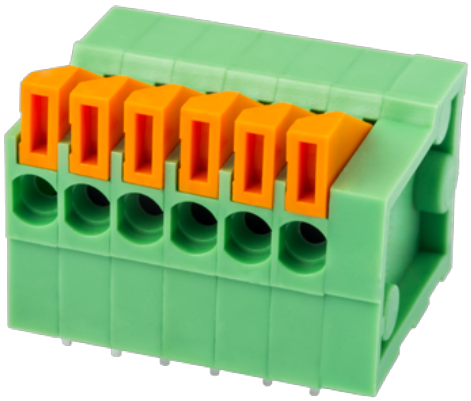

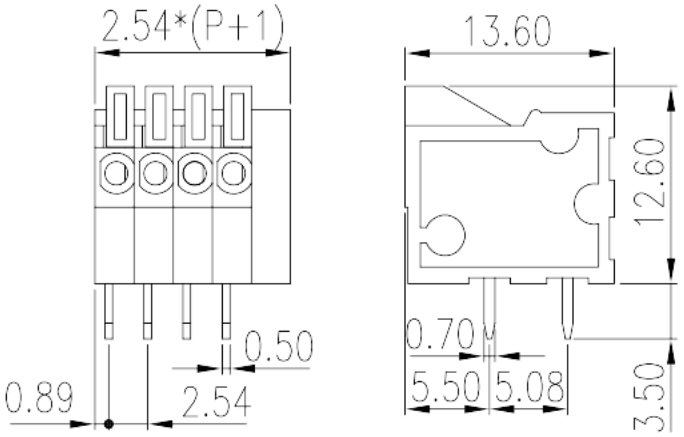

The web catalog is for reference only. Dinkle remains the right of product modification and engineering change of the design. The final product is made according to engineering drawing.

Descripción del producto

Pitch : 2.54mm, 150V, 5A

Informacion General

Descripción corta	PCB Terminal Blocks, Push-in Design
CategoryCategoria	PCB Terminal Blocks
Paso(mm)	2.54
Color	Green (default)
Metodo de conexión	Push in design
Tipo de anclaje	Without
Metodo de soldadura	Wave soldering
Largo(mm)	2.54*(P+1)
Ancho(mm)	12.6
Alto (mm)	13.6
Dimensiones del pin (Espesor x anchura)	0.5x0.7
Diametro de taladro en PCB	1.1
Numero de posiciones	02P~24P
Nivel	Single level

Informacion materia prima

© DINKLE ENTERPRISE CO ,LTD. ALL RIGHT RESERVED

Aislante	PA
Grupo de aislante	I
Máximo retardo llama, de acuerdo con UL94	V0
Resistencia de aislamiento	□500MΩ at DC 500V
Conductor	COPPER ALLOY
Acabado	Tin PLATED

Datos IEC

Máximo voltaje(V)	160
Máxima corriente (A)	6
Máximo voltaje (II/2)(V)	320
Máximo voltaje (III/2)(V)	160
Máximo voltaje (III/3)(V)	160
Máximo voltaje de pico (II/2)(KV)	2.5
Máximo voltaje de pico (III/2)(KV)	2.5
Máximo voltaje de pico (III/3)(KV)	2.5
Minima sección coductor solido (mm^2)	0.14
Máxima sección coductor solido (mm^2)	0.5
Minima sección coductor cablecillo (mm^2)	0.14
Maxima sección coductor cablecillo (mm^2)	0.5
Conductor flexible, con min. casquillo sin cubierta aislante (mm^2)	0.25
Conductor flexible, con max. casquillo sin cubierta aislante (mm^2)	0.5
Conductor flexible, con min. casquillo sin cubierta aislante (mm^2)	0.25
Conductor flexible, con max. casquillo con cubierta aislante (mm^2)	0.34
Pelado (mm)	9~10

Datos UL

Máximo voltaje (UL/CUL Group B)(V)	150
Máximo voltaje (UL/CUL Group B)(A)	5
Máximo AWG hilo rigido acc to UL/CUL	26
Máximo AWG hilo rigido acc to UL/CUL	20
Mínimo AWG cablecillo acc to UL/CUL	26
Máximo AWG cablecillo acc to UL/CUL	20

© DINKLE ENTERPRISE CO ,LTD. ALL RIGHT RESERVED

Medio ambiente & Seguridad

Protección tactil (si o No)	YES
Máxima temperatura de trabajo (°C)	120
Mínima temperatura de trabajo (°C)	-40

Homologación UL

Rango sección conductor Group B)(AWG)	26~20
Máximo voltaje (Group B)(V)	150
Máxima corriente (Group B)(A)	5

Homologación CUL

Rango sección conductor Group B)(AWG)	26~20
Máximo voltaje (Group B)(V)	150
Máxima corriente (Group B)(A)	5

Dibujo

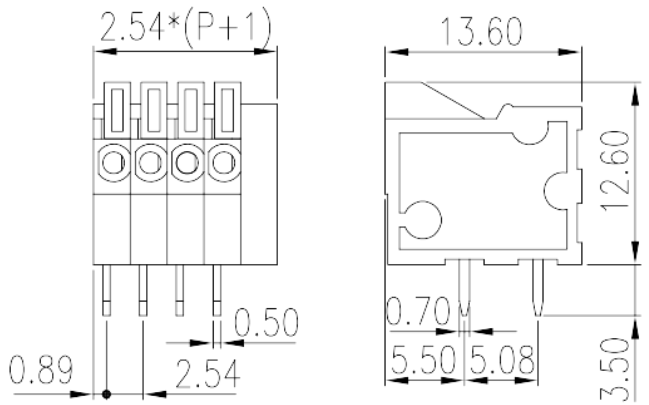

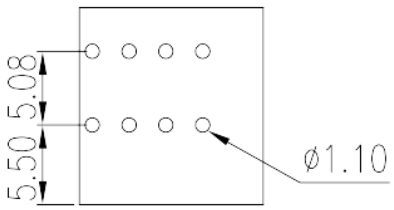

Aprobaciones

© DINKLE ENTERPRISE CO ,LTD. ALL RIGHT RESERVED