# EC350VM-XXP

Morsettiere per PCB > Connettore PCB

Date:2026-11-24Version:1.1

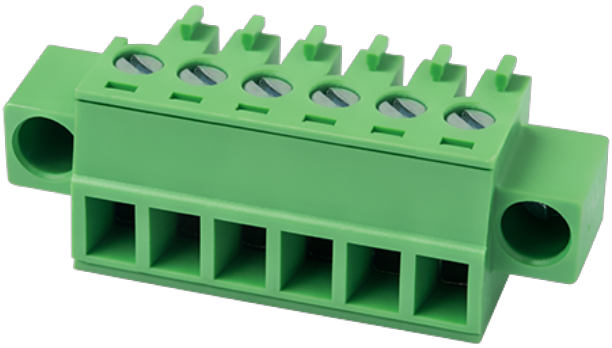

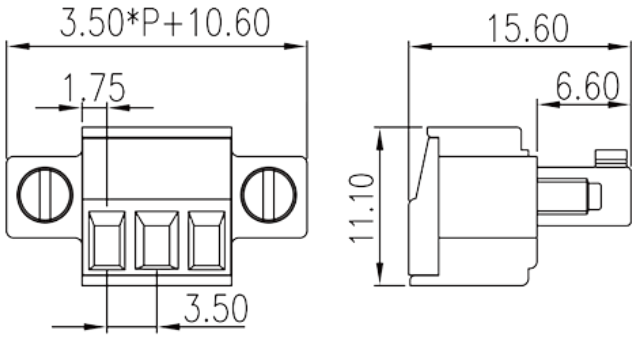


The web catalog is for reference only. Dinkle remains the right of product modification and engineering change of the design.
The final product is made according to engineering drawing.

## Descrizione del prodotto

Pitch : 3.50 mm, 300V, 8A

## Informazioni generali

| | |
|---|---|
| Descrizione breve | PCB Connector – Plug, Screw Connection |
| Categoria | PCB Connector – Plug |
| Passo(mm) | 3.5 |
| Colore | Green (default) |
| Metodo di connessione | Screw Connection |
| Tipologia di serraggio | With screw flange |
| Lunghezza (mm) | 3.50*P+10.60 |
| Larghezza (mm) | 15.6 |
| Altezza (mm) | 11.1 |
| Numero di poli | 02P~24P |
| Livelli | Single level |

## Informazioni sul materiale

| | |
|---|---|
| Materiale isolante | PA |
| Gruppo di materiale isolante | I |
| Grado di estinguenza, secondo UL94 | V0 |


© DINKLE ENTERPRISE CO ,LTD. ALL RIGHT RESERVED

| | |
|---|---|
| Resistenza di isolamento | □500MΩ at DC 500V |
| Materiale conduttore | COPPER ALLOY |
| Trattamento della superficie di conduzione | Tin PLATED |

## Informazioni sul materiale

| | |
|---|---|
| Tensione nominale (V) | 320 |
| Corrente nominale (A) | 14 |
| Tensione nominale (II/2)(V) | 320 |
| Tensione nominale (III/2)(V) | 160 |
| Tensione nominale (III/3)(V) | 160 |
| Tensione d'impulso nominale (II/2)(KV) | 2.5 |
| Tensione d'impulso nominale (III/2)(KV) | 2.5 |
| Tensione d'impulso nominale (III/3)(KV) | 2.5 |
| Sezione del cavo solido. min (mm²) | 0.2 |
| Sezione del cavo solido. max (mm²) | 1.5 |
| Sezione del cavo intrecciato. min (mm²) | 0.2 |
| Sezione del cavo intrecciato. max (mm²) | 1.5 |
| Sezione del cavo flessible con min puntalino senza guaina (mm²) | 0.25 |
| Sezione del cavo flessible con max puntalino senza guaina (mm²) | 0.75 |
| Sezione del cavo flessible con min puntalino con guaina (mm²) | 0.25 |
| Sezione del cavo flessible con max puntalino con guaina (mm²) | 0.5 |
| 2 cavi solidi con identica sezione, min (mm²) | 0.2 |
| 2 cavi solidi con identica sezione, max (mm²) | 0.75 |
| 2 cavi intrecciati con identica sezione, min (mm²) | 0.2 |
| 2 cavi intrecciati con identica sezione, max (mm²) | 0.75 |
| 2 cavi flessibili con identica sezione, con min puntalino senza guaina (mm²) | 0.5 |
| 2 cavi flessibili con identica sezione, con max puntalino senza guaina (mm²) | 0.5 |
| 2 cavi flessibili con identica sezione, con min puntalino con guaina (mm²) | 0.5 |
| 2 cavi flessibili con identica sezione, con max puntalino con guaina (mm²) | 0.5 |
| Filettatura | M2 |


© DINKLE ENTERPRISE CO ,LTD. ALL RIGHT RESERVED

| | |
|---|---|
| Cacciavite a lama piatta (spessore della lama x larghezza) (mm.) | 0.4x2.5 |
| Taglia del cacciavite Philips (croce/stella) | PH0 |
| Coppia nominale (N.m) | 0.2 |
| Coppia di serraggio con flangia. min (mm) | 6~7 |

## Dati di connessione - UL

| | |
|---|---|
| Tensione nominale (UL/CUL gruppo B)(V) | 300 |
| Corrente nominale (UL/CUL gruppo B)(A) | 8 |
| Tensione nominale (UL/CUL gruppo D)(V) | 300 |
| Corrente nominale (UL/CUL gruppo D)(A) | 8 |
| Min. cavo solido AWG acc. to UL/CUL | 28 |
| Max. cavo solido AWG acc. to UL/CUL | 14 |
| Min. cavo intrecciato AWG acc. to UL/CUL | 28 |
| Max. cavo intrecciato AWG acc. to UL/CUL | 14 |

## Ambiente & sicurezza

| | |
|---|---|
| Protezione delle dita (YES or NO) | YES |
| Temperatura di lavoro. max (°C) | 120 |
| Temperatura di lavoro. min (°C) | -40 |

## Omologazioni UL

| | |
|---|---|
| Range di cavi (gruppo B)(AWG) | 28~14 |
| Tensione nominale (gruppo B)(V) | 300 |
| Corrente nominale (gruppo B)(A) | 8 |
| Range di cavi (gruppo D)(AWG) | 28~14 |
| Tensione nominale (gruppo D)(V) | 300 |
| Corrente nominale (gruppo D)(A) | 8 |

## Omologazioni CUL

| | |
|---|---|
| Range di cavi (gruppo B)(AWG) | 28~14 |
| Tensione nominale (gruppo B)(V) | 300 |
| Corrente nominale (gruppo B)(A) | 8 |
| Range di cavi (gruppo D)(AWG) | 28~14 |
| Tensione nominale (gruppo D)(V) | 300 |


© DINKLE ENTERPRISE CO ,LTD. ALL RIGHT RESERVED

| | |
|---|---|
| Corrente nominale (gruppo D)(A) | 8 |

## Omologazioni VDE

| | |
|---|---|
| Range di cavi (mm²) | 0.2~1.5 |
| Tensione nominale (V) | 320 |
| Corrente nominale (A) | 14 |

## Disegni

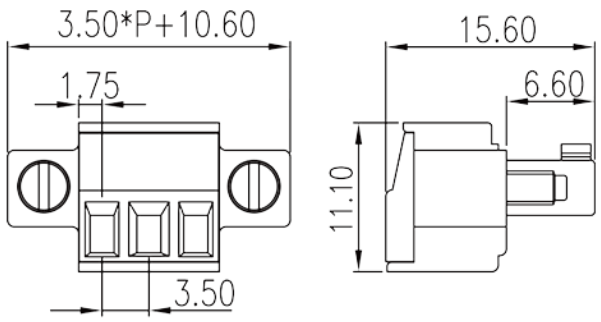


## Approvazioni


© DINKLE ENTERPRISE CO ,LTD. ALL RIGHT RESERVED