0218-25XXM0256-31

Morsettiere per PCB > Presa PCB

Date:2025-08-06

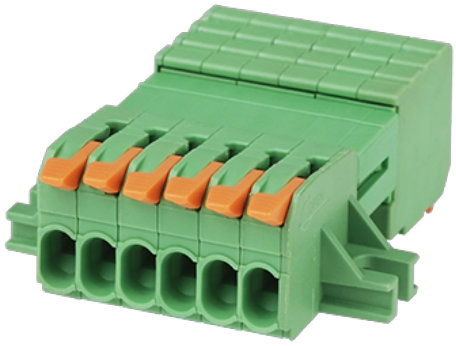

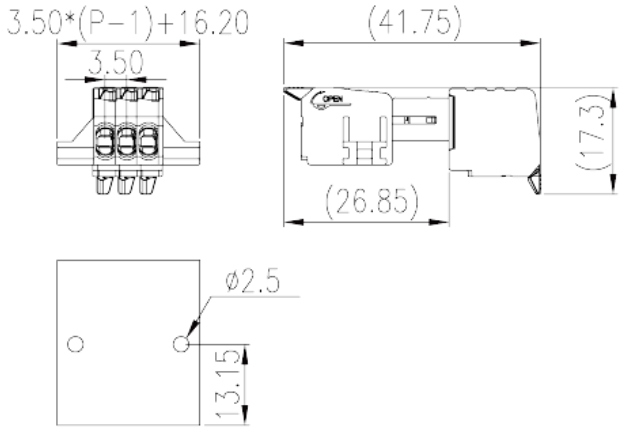

The web catalog is for reference only. Dinkle remains the right of product modification and engineering change of the design.
The final product is made according to engineering drawing.

Descrizione del prodotto

Pitch : 3.50 mm, 300V, 8A

Informazioni generali

Descrizione breve	Pluggable terminal block, Push-in Design
Categoria	Terminal Block
Passo(mm)	3.5
Colore	Green (default)
Metodo di connessione	Push-in Design
Tipologia di serraggio	Without
Lunghezza (mm)	3.50*(P-1)+16.2
Larghezza (mm)	41.75
Altezza (mm)	17.3
Numero di poli	02P~24P
Livelli	Single level
Punti di connessione	2~24

Informazioni sul materiale

© DINKLE ENTERPRISE CO ,LTD. ALL RIGHT RESERVED

Materiale isolante	PA
Gruppo di materiale isolante	I
Grado di estinguenza, secondo UL94	V0
Resistenza di isolamento	□500MΩ at DC 500V
Materiale conduttore	COPPER ALLOY
Trattamento della superficie di conduzione	Tin PLATED

Informazioni sul materiale

Tensione nominale (V)	320
Corrente nominale (A)	10
Tensione nominale (II/2)(V)	320
Tensione nominale (III/2)(V)	160
Tensione nominale (III/3)(V)	160
Tensione d'impulso nominale (II/2)(KV)	2.5
Tensione d'impulso nominale (III/2)(KV)	2.5
Tensione d'impulso nominale (III/3)(KV)	2.5
Sezione del cavo solido. min (mm^2)	0.14
Sezione del cavo solido. max (mm^2)	1.5
Sezione del cavo intrecciato. min (mm^2)	0.14
Sezione del cavo intrecciato. max (mm^2)	1.5
Sezione del cavo flessible con min puntalino senza guaina (mm^2)	0.25
Sezione del cavo flessible con max puntalino senza guaina (mm^2)	1.5
Sezione del cavo flessible con min puntalino con guaina (mm^2)	0.25
Sezione del cavo flessible con max puntalino con guaina (mm^2)	0.75
2 cavi flessibili con identica sezione, con min puntalino con guaina (mm^2)	0.5
2 cavi flessibili con identica sezione, con max puntalino con guaina (mm^2)	0.5
Coppia di serraggio con flangia. max (N.m)	0.1
Coppia di serraggio con flangia. min (mm)	9~10

Dati di connessione - UL

Tensione nominale (UL/CUL gruppo B)(V)	300
Corrente nominale (UL/CUL gruppo B)(A)	8

© DINKLE ENTERPRISE CO ,LTD. ALL RIGHT RESERVED

Tensione nominale (UL/CUL gruppo D)(V)	300
Corrente nominale (UL/CUL gruppo D)(A)	8
Min. cavo solido AWG acc. to UL/CUL	28
Max. cavo solido AWG acc. to UL/CUL	16
Min. cavo intrecciato AWG acc. to UL/CUL	28
Max. cavo intrecciato AWG acc. to UL/CUL	16

Ambiente & sicurezza

Protezione delle dita (YES or NO)	YES
Temperatura di lavoro. max (°C)	120
Temperatura di lavoro. min (°C)	-40

Disegni

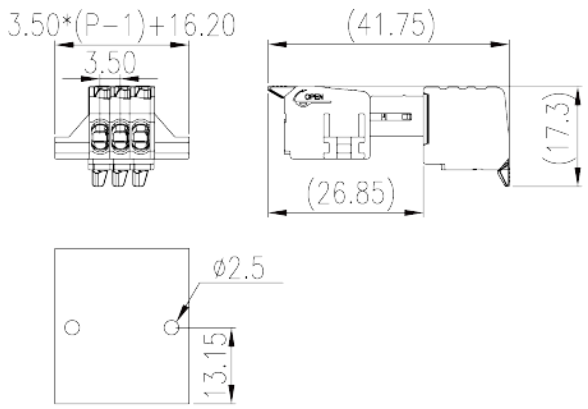

Approvazioni

© DINKLE ENTERPRISE CO ,LTD. ALL RIGHT RESERVED