0186-10XX

Morsettiere a barriera > Fila singola

Date:2025-12-16

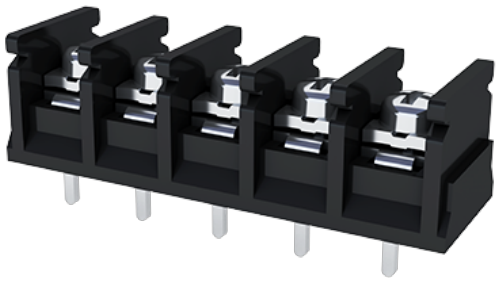

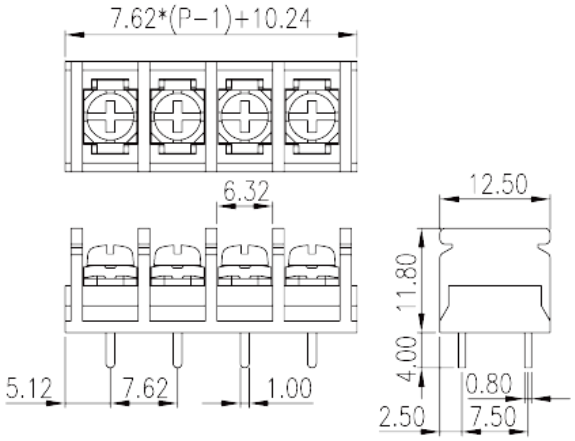

The web catalog is for reference only. Dinkle remains the right of product modification and engineering change of the design. The final product is made according to engineering drawing.

Descrizione del prodotto

Pitch: 7.62mm, M3, 300V, 10A

Informazioni generali

Descrizione breve	Single Row, Screw Connection
Categoria	Single Row
Passo(mm)	7.62
Colore	Black (default)
Metodo di connessione	Screw connection
Tipologia di serraggio	Without
Metodo di saldatura	Wave Soldering
Lunghezza (mm)	7.62*(P-1)+10.24
Larghezza (mm)	12.5
Altezza (mm)	11.8
Dimensione del pin (mm)	0.8x1
Diametro del foro nel PCB (mm)	1.6
Numero di poli	02P~11P
Livelli	Single Row
Punti di connessione	2~11

© DINKLE ENTERPRISE CO ,LTD. ALL RIGHT RESERVED

Informazioni sul materiale

Materiale isolante	PBT
Gruppo di materiale isolante	IIIa
Grado di estinguenza, secondo UL94	V0
Resistenza di isolamento	□1000MΩ at DC 500V
Materiale conduttore	COPPER ALLOY
Trattamento della superficie di conduzione	Tin PLATED

Informazioni sul materiale

Tensione nominale (V)	320
Corrente nominale (A)	17.5
Tensione nominale (II/2)(V)	400
Tensione nominale (III/2)(V)	320
Tensione nominale (III/3)(V)	250
Tensione d'impulso nominale (II/2)(KV)	4
Tensione d'impulso nominale (III/2)(KV)	4
Tensione d'impulso nominale (III/3)(KV)	4
Sezione del cavo solido. min (mm^2)	0.34
Sezione del cavo solido. max (mm^2)	1.5
Sezione del cavo intrecciato. min (mm^2)	0.34
Sezione del cavo intrecciato. max (mm^2)	1.5
2 cavi solidi con identica sezione, min (mm^2)	0.34
2 cavi solidi con identica sezione, max (mm^2)	1.5
2 cavi intrecciati con identica sezione, min (mm^2)	0.34
2 cavi intrecciati con identica sezione, max (mm^2)	1.5
Filettatura	M3
Cacciavite a lama piatta (spessore della lama x larghezza) (mm.)	0.8x4
Taglia del cacciavite Philips (croce/stella)	PH2
Coppia di serraggio raccomandata. min. (N.m)	0.5
Coppia di serraggio raccomandata. max (N.m)	0.6
Coppia di serraggio con flangia. min (mm)	9~10

Dati di connessione - UL

Tensione nominale (UL/CUL gruppo B)(V)	300

© DINKLE ENTERPRISE CO ,LTD. ALL RIGHT RESERVED

Corrente nominale (UL/CUL gruppo B)(A)	10
Tensione nominale (UL/CUL gruppo D)(V)	300
Corrente nominale (UL/CUL gruppo D)(A)	10
Min. cavo solido AWG acc. to UL/CUL	22
Max. cavo solido AWG acc. to UL/CUL	16
Min. cavo intrecciato AWG acc. to UL/CUL	22
Max. cavo intrecciato AWG acc. to UL/CUL	16

Ambiente & sicurezza

Protezione del dorso della mano (YES or NO)	YES
Temperatura di lavoro. max (°C)	120
Temperatura di lavoro. min (°C)	-40

Disegni

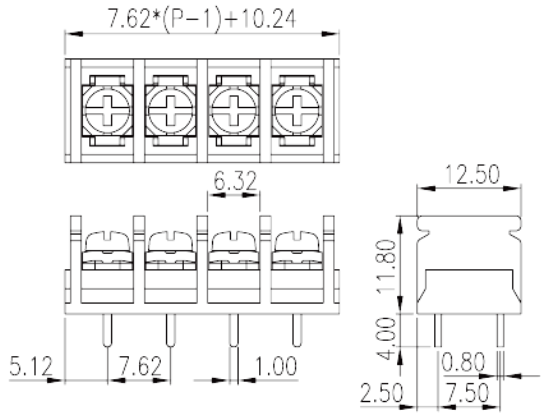

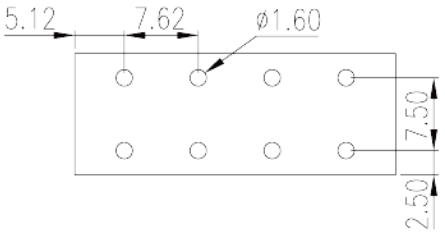

Approvazioni

© DINKLE ENTERPRISE CO ,LTD. ALL RIGHT RESERVED