# DT-35-A02W-XX

Morsettiere a barriera > Fila singola

Date:2025-12-15Version:1.1

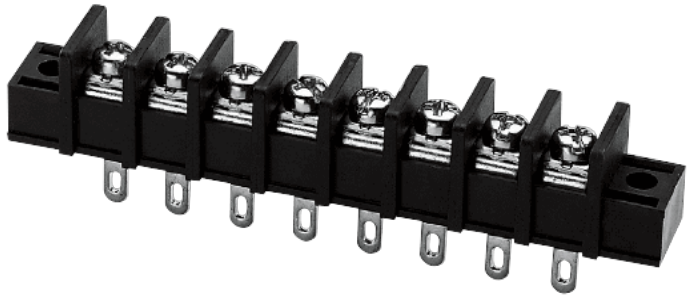

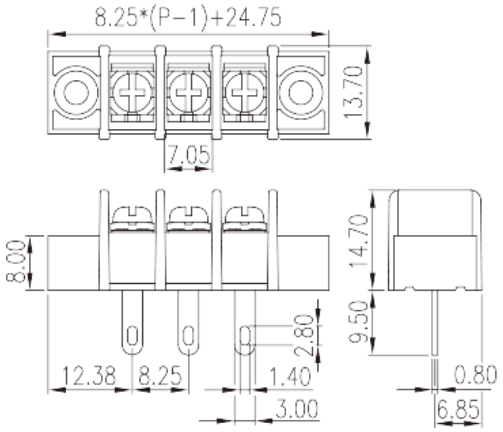


The web catalog is for reference only. Dinkle remains the right of product modification and engineering change of the design. The final product is made according to engineering drawing.

## Descrizione del prodotto

Pitch: 8.25mm, M3, 300V, 20A

## Informazioni generali

| | |
|---|---|
| Descrizione breve | Barrier terminal blocks, Screw connection |
| Categoria | Single Row |
| Passo(mm) | 8.25 |
| Colore | Black (default) |
| Metodo di connessione | Screw connection |
| Tipologia di serraggio | With mounting flange |
| Lunghezza (mm) | 8.25*(P-1)+24.75 |
| Larghezza (mm) | 13.7 |
| Altezza (mm) | 14.7 |
| Dimensione del pin (mm) | 0.8x3.0 |
| Numero di poli | 02P~30P |
| Livelli | Single Row |

## Informazioni sul materiale

| | |
|---|---|
| Materiale isolante | PA66 |
| Gruppo di materiale isolante | I |


© DINKLE ENTERPRISE CO ,LTD. ALL RIGHT RESERVED

| | |
|---|---|
| Grado di estinguenza, secondo UL94 | V0 |
| Resistenza di isolamento | □500MΩ at DC 500V |
| Materiale conduttore | Copper Alloy |
| Trattamento della superficie di conduzione | Tin PLATED |

## Informazioni sul materiale

| | |
|---|---|
| Tensione nominale (V) | 630 |
| Corrente nominale (A) | 24 |
| Tensione nominale (II/2)(V) | 630 |
| Tensione nominale (III/2)(V) | 630 |
| Tensione nominale (III/3)(V) | 320 |
| Tensione d'impulso nominale (II/2)(KV) | 6 |
| Tensione d'impulso nominale (III/2)(KV) | 6 |
| Tensione d'impulso nominale (III/3)(KV) | 6 |
| Sezione del cavo solido. min (mm²) | 0.2 |
| Sezione del cavo solido. max (mm²) | 2.5 |
| Sezione del cavo intrecciato. min (mm²) | 0.2 |
| Sezione del cavo intrecciato. max (mm²) | 2.5 |
| 2 cavi solidi con identica sezione, max (mm²) | 1.5 |
| 2 cavi intrecciati con identica sezione, max (mm²) | 1.5 |
| Filettatura | M3 |
| Cacciavite a lama piatta (spessore della lama x larghezza) (mm.) | 0.8x4.0 |
| Taglia del cacciavite Philips (croce/stella) | PH2 |
| Coppia nominale (N.m) | 1.4 |
| Coppia di serraggio raccomandata. min. (N.m) | 0.5 |
| Coppia di serraggio raccomandata. max (N.m) | 1.4 |
| Coppia di serraggio con flangia. min (mm) | 7~8 |

## Dati di connessione - UL

| | |
|---|---|
| Tensione nominale (UL/CUL gruppo B)(V) | 300 |
| Corrente nominale (UL/CUL gruppo B)(A) | 20 |
| Tensione nominale (UL/CUL gruppo C)(V) | 150 |
| Corrente nominale (UL/CUL gruppo C)(A) | 20 |
| Tensione nominale (UL/CUL gruppo D)(V) | 300 |


© DINKLE ENTERPRISE CO ,LTD. ALL RIGHT RESERVED

| | |
|---|---|
| Corrente nominale (UL/CUL gruppo D)(A) | 10 |
| Min. cavo solido AWG acc. to UL/CUL | 22 |
| Max. cavo solido AWG acc. to UL/CUL | 12 |
| Min. cavo intrecciato AWG acc. to UL/CUL | 22 |
| Max. cavo intrecciato AWG acc. to UL/CUL | 12 |

## Ambiente & sicurezza

| | |
|---|---|
| Protezione del dorso della mano (YES or NO) | YES |
| Temperatura di lavoro. max (°C) | 120 |
| Temperatura di lavoro. min (°C) | -40 |

## Omologazioni UL

| | |
|---|---|
| Range di cavi (gruppo B)(AWG) | 22~12 |
| Tensione nominale (gruppo B)(V) | 300 |
| Corrente nominale (gruppo B)(A) | 20 |
| Range di cavi (gruppo C)(AWG) | 22~12 |
| Tensione nominale (gruppo C)(V) | 150 |
| Corrente nominale (gruppo C)(A) | 20 |
| Range di cavi (gruppo D)(AWG) | 22~12 |
| Tensione nominale (gruppo D)(V) | 300 |
| Corrente nominale (gruppo D)(A) | 10 |

## Omologazioni CUL

| | |
|---|---|
| Range di cavi (gruppo B)(AWG) | 22~12 |
| Tensione nominale (gruppo B)(V) | 300 |
| Corrente nominale (gruppo B)(A) | 20 |
| Range di cavi (gruppo C)(AWG) | 22~12 |
| Tensione nominale (gruppo C)(V) | 150 |
| Corrente nominale (gruppo C)(A) | 20 |
| Range di cavi (gruppo D)(AWG) | 22~12 |
| Tensione nominale (gruppo D)(V) | 300 |
| Corrente nominale (gruppo D)(A) | 10 |

## Omologazioni CSA

| | |
|---|---|
| Range di cavi (AWG) | 22~16 |


*© DINKLE ENTERPRISE CO ,LTD. ALL RIGHT RESERVED*

| | |
|---|---|
| Tensione nominale (V) | 300 |
| Corrente nominale (A) | 15 |

## Disegni

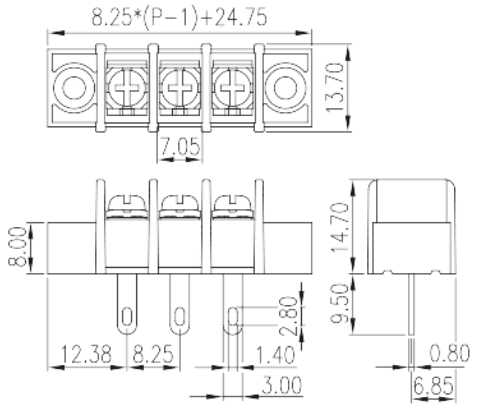


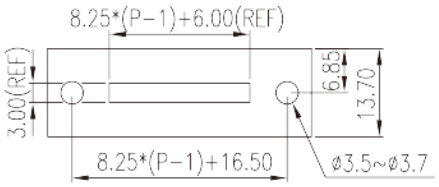


## Approvazioni


© DINKLE ENTERPRISE CO ,LTD. ALL RIGHT RESERVED