ESK150V-XXP

プリント基板用端子台 / コネクタ > プリント基板用

Date:2025-08-21Version:1.1

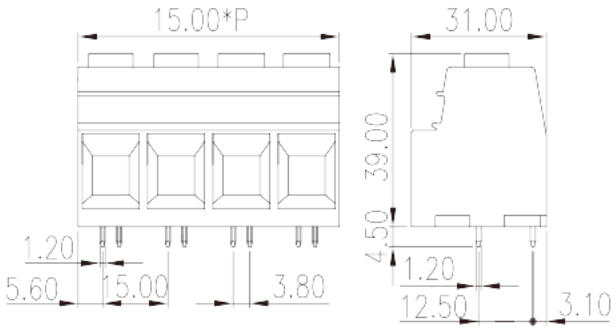

サイトカタログは参照用です。 Dinkleは、製品の改造や設計変更の権利を引き続き保持しています。
最終製品はエンジニアリング図面に従って作成されます。

製品説明

Pitch : 15.00mm, 600V, 115A(FW2)/125A(FW1)

基本情報

製品概要	PCB Terminal Blocks, Screw Connection
製品タイプ	PCB Terminal Blocks
ピッチ (mm)	15.00
標準カラー	Green (default)
結線方式	Screw Connection
固定方式	Without
溶接方式	Wave Soldering
製品長さ (mm)	15.00*(P-1)+15.00
製品幅 (mm)	31
製品高さ (mm)	39
ピン寸法 (厚さX幅 mm)	1.2x1.2
穴寸法 (mm)	1.7
実際極数	01P~09P
段数	Single level

材質情報

© DINKLE ENTERPRISE CO ,LTD. ALL RIGHT RESERVED

絶縁材質	PA
絶縁材質グループ	I
UL94規格に対応	V0
絶縁抵抗	□500MΩ at DC 500V
コンタクト材質	COPPER ALLOY
コンタクト表面材質	Tin PLATED

接続データ-IEC

定格電圧 (V)	1000
定格電流 (A)	125
定格電圧（II/2）(V)	1000
定格電圧（III/2）(V)	1000
定格電圧（III/3）(V)	1000
定格サージ電圧（II/2）(KV)	8
定格サージ電圧（III/2）(KV)	8
定格サージ電圧（III/3）(KV)	8
最小電線径(単線)(mm²)	0.5
最大電線径(単線)(mm²)	35
最小電線径(撚線)(mm²)	0.5
最大電線径(撚線)(mm²)	35
接続電線断面積の最小値（撚線）、棒端子あり、プラスチックスリーブなし (mm²)	0.25
接続電線断面積の最大値（撚線）、棒端子あり、プラスチックスリーブなし (mm²)	35
接続電線断面積の最小値（撚線）、棒端子あり、プラスチックスリーブあり (mm²)	0.25
接続電線断面積の最大値（撚線）、棒端子あり、プラスチックスリーブあり(mm²)	35
2線の接続断面積が同じ、単線、最小値(mm²)	0.5
2線の接続断面積が同じ、単線、最大値(mm²)	6
2線の接続断面積が同じ、撚線、最小値(mm²)	0.5
2線の接続断面積が同じ、撚線、最大値(mm²)	6
2線の接続断面積が同じ、撚線、棒端子、プラスチックスリーブなし、最小値(mm²)	0.5
2線の接続断面積が同じ、撚線、棒端子、プラスチックスリーブなし、最大値(mm²)	4
2線の接続断面積が同じ、撚線、TWIN棒端子、プラスチックスリーブあり、最小値(mm²)	0.5

© DINKLE ENTERPRISE CO ,LTD. ALL RIGHT RESERVED

2線の接続断面積が同じ、撚線、TWIN棒端子、プラスチックスリーブあり、最大値(mm²)	6
ネジ山	M5
マイナスドライバー規格(ブレード厚さXブレード幅 mm)	1.0x5.5
ブレード規格	PZ2
推奨最小トルク (N.m)	3.7
推奨最大トルク (N.m)	4.5
剥き線長さ (mm)	18~19

接続データ-UL

定格電圧(UL/CUL標準グループB)(V)	600
定格電流(UL/CUL標準グループB)(A)	115(FW2)/125(FW1)
定格電圧(UL/CUL標準グループC)(V)	600
定格電流(UL/CUL標準グループC)(A)	115(FW2)/125(FW1)
定格電圧(UL/CUL標準グループD)(V)	600
定格電流(UL/CUL標準グループD)(A)	5
最小接続電線(単線)(AWG)、UL/ CULに対応	20
最大接続電線(単線)(AWG)、UL/ CULに対応	2
最小接続電線(AWG)、UL/ CULに対応	20
最大接続電線(AWG)、UL/ CULに対応	2

環境と安全

指の保護	YES
最高動作温度(°C)	120
最低動作温度(°C)	-40

UL認証パラメータ

適用電線範囲グループB(AWG)	20~2
定格電圧、グループB (V)	600
定格電流、グループB (A)	115(FW2)/125(FW1)
適用電線範囲グループC(AWG)	20~2
定格電圧、グループC (V)	600
定格電流、グループC (A)	115(FW2)/125(FW1)
適用電線範囲グループD(AWG)	20~2
定格電圧、グループD (V)	600

© DINKLE ENTERPRISE CO ,LTD. ALL RIGHT RESERVED

定格電流、グループD (A)	5

CUL認証パラメータ

適用電線範囲グループB(AWG)	20~2
定格電圧、グループB (V)	600
定格電流、グループB (A)	115(FW2)/125(FW1)
適用電線範囲グループC(AWG)	20~2
定格電圧、グループC (V)	600
定格電流、グループC (A)	115(FW2)/125(FW1)
適用電線範囲グループD(AWG)	20~2
定格電圧、グループD (V)	600
定格電流、グループD (A)	5

VDE認証パラメータ

適用電線範囲(mm²)	0.5~35
定格電圧(V)	1000
定格電流 (A)	125

図面

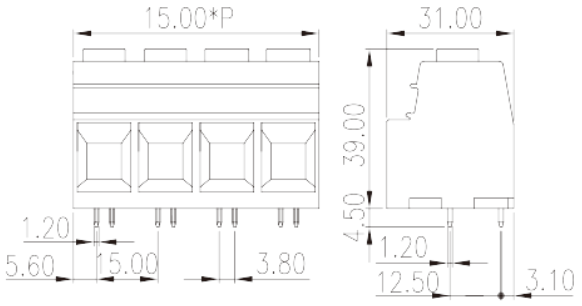

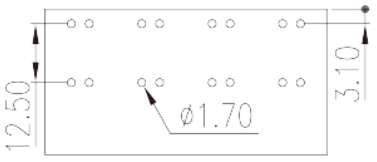

承認

© DINKLE ENTERPRISE CO ,LTD. ALL RIGHT RESERVED

© DINKLE ENTERPRISE CO ,LTD. ALL RIGHT RESERVED