DK2.5N-PE

レール式端子台 > ネジ式

Date:2024-05-17Version:1.2

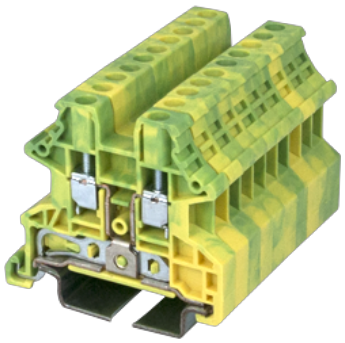

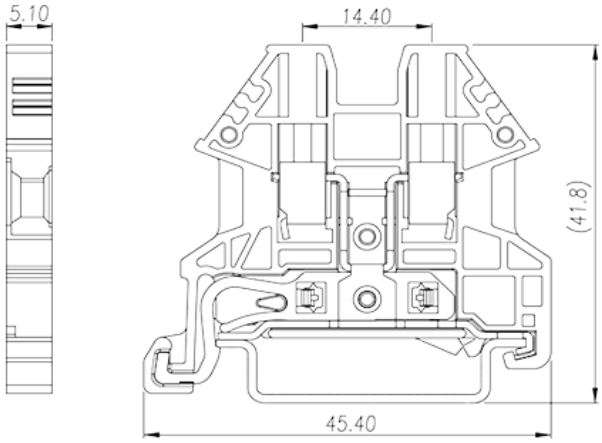

サイトカタログは参照用です。 Dinkleは、製品の改造や設計変更の権利を引き続き保持しています。
最終製品はエンジニアリング図面に従って作成されます。

製品説明

M2.5, Green-Yellow (default)

基本情報

製品概要	DIN rail terminal blocks, Grounding terminal blocks
製品タイプ	Grounding terminal blocks
標準カラー	Green-Yellow (default)
結線方式	Screw connection
固定方式	Rail mounting
製品長さ (mm)	45.4
製品幅 (mm)	5.1
製品高さ (mm)	40.7
段数	Single level
接続Pole数/極	2

材質情報

絶縁材質	PA
絶縁材質グループ	I
UL94規格に対応	V0
絶縁抵抗	□500MΩ at DC 500V

© DINKLE ENTERPRISE CO ,LTD. ALL RIGHT RESERVED

接続データ-IEC

定格サージ電圧（III/3）(KV)	8
最小電線径(単線)(mm²)	0.14
最大電線径(単線)(mm²)	4
最小電線径(撚線)(mm²)	0.14
最大電線径(撚線)(mm²)	2.5
接続電線断面積の最小値（撚線）、棒端子あり、プラスチックスリーブなし (mm²)	0.25
接続電線断面積の最大値（撚線）、棒端子あり、プラスチックスリーブなし (mm²)	1.5
接続電線断面積の最小値（撚線）、棒端子あり、プラスチックスリーブあり (mm²)	0.25
接続電線断面積の最大値（撚線）、棒端子あり、プラスチックスリーブあり(mm²)	1
2線の接続断面積が同じ、単線、最小値(mm²)	0.25
2線の接続断面積が同じ、単線、最大値(mm²)	2.5
2線の接続断面積が同じ、撚線、最小値(mm²)	0.25
2線の接続断面積が同じ、撚線、最大値(mm²)	2.5
2線の接続断面積が同じ、撚線、棒端子、プラスチックスリーブなし、最小値(mm²)	0.25
2線の接続断面積が同じ、撚線、棒端子、プラスチックスリーブなし、最大値(mm²)	1.5
2線の接続断面積が同じ、撚線、TWIN棒端子、プラスチックスリーブあり、最小値(mm²)	0.5
2線の接続断面積が同じ、撚線、TWIN棒端子、プラスチックスリーブあり、最大値(mm²)	1
ネジ山	M2.5
マイナスドライバー規格(ブレード厚さXブレード幅 mm)	0.6x3.5
ブレード規格	PH0
定格トルクN.m （UL）	0.4
剥き線長さ (mm)	8~10
レール取付	TS-35
エンドカバーの有無	YES
アースの有無	YES

接続データ-UL

最小接続電線(単線)(AWG)、UL/ CULに対応	28
最大接続電線(単線)(AWG)、UL/ CULに対応	12

© DINKLE ENTERPRISE CO ,LTD. ALL RIGHT RESERVED

最小接続電線(AWG)、UL/ CULに対応	28
最大接続電線(AWG)、UL/ CULに対応	12

環境と安全

手の甲の保護	YES
指の保護	YES
最高動作温度(°C)	120
最低動作温度(°C)	-40

UL認証パラメータ

適用電線範囲グループB(AWG)	28~12
適用電線範囲グループC(AWG)	28~12

CUL認証パラメータ

適用電線範囲グループB(AWG)	28~12
適用電線範囲グループC(AWG)	28~12

VDE認証パラメータ

適用電線範囲(mm²)	0.14~2.5

図面

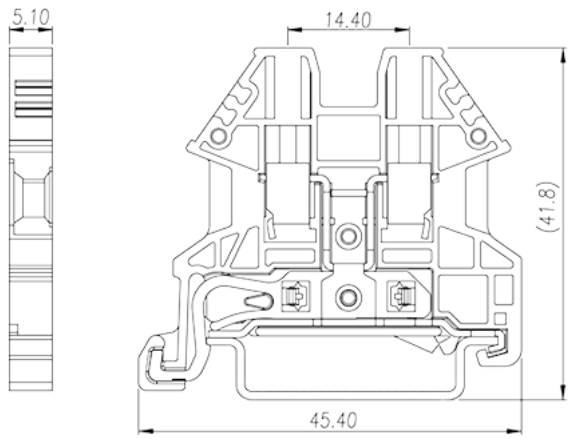

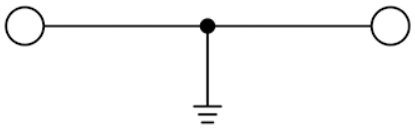

circuit diagram

承認

© DINKLE ENTERPRISE CO ,LTD. ALL RIGHT RESERVED

© DINKLE ENTERPRISE CO ,LTD. ALL RIGHT RESERVED