2ESDSRM-XXP

プリント基板用端子台 / コネクタ > コネクタ-プラグ

Date:2025-11-04Version:1.1

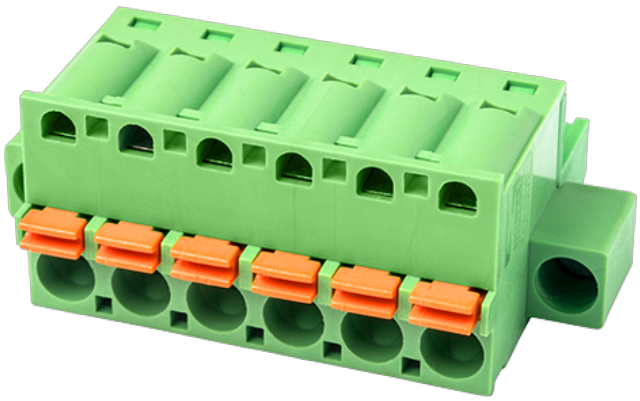

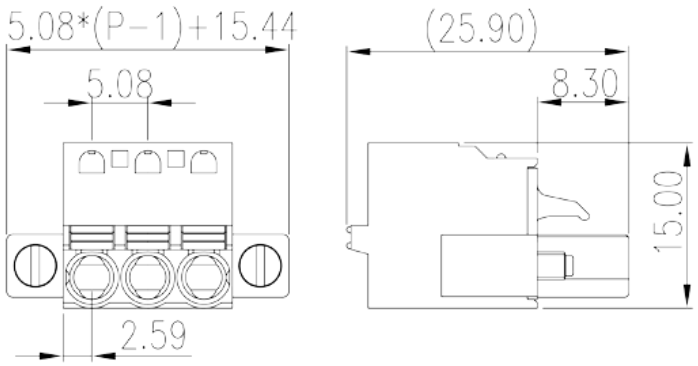

サイトカタログは参照用です。 Dinkleは、製品の改造や設計変更の権利を引き続き保持しています。
最終製品はエンジニアリング図面に従って作成されます。

製品説明

Pitch : 5.08 mm, 300V, 10A

基本情報

製品概要	PCB Connector Plug, Push in design
製品タイプ	PCB Connector – Plug
ピッチ (mm)	5.08
標準カラー	Green (default)
結線方式	Push in Design
固定方式	With screw flange
製品長さ (mm)	5.08*(P-1)+15.44
製品幅 (mm)	15
製品高さ (mm)	25.9
実際極数	02P~24P
段数	Single level

材質情報

絶縁材質	PA
絶縁材質グループ	I
UL94規格に対応	V0

© DINKLE ENTERPRISE CO ,LTD. ALL RIGHT RESERVED

絶縁抵抗	□500MΩ at DC 500V
コンタクト材質	COPPER ALLOY
コンタクト表面材質	Tin PLATED

接続データ-IEC

定格電圧 (V)	630
定格電流 (A)	18
定格電圧（II/2）(V)	600
定格電圧（III/2）(V)	320
定格電圧（III/3）(V)	250
定格サージ電圧（II/2）(KV)	4
定格サージ電圧（III/2）(KV)	4
定格サージ電圧（III/3）(KV)	4
最小電線径(単線)(mm^2)	0.2
最大電線径(単線)(mm^2)	2.5
最小電線径(撚線)(mm^2)	0.2
最大電線径(撚線)(mm^2)	2.5
接続電線断面積の最小値（撚線）、棒端子あり、プラスチックスリーブなし (mm^2)	0.25
接続電線断面積の最大値（撚線）、棒端子あり、プラスチックスリーブなし (mm^2)	2.5
接続電線断面積の最小値（撚線）、棒端子あり、プラスチックスリーブあり (mm^2)	0.25
接続電線断面積の最大値（撚線）、棒端子あり、プラスチックスリーブあり(mm^2)	2.5
2線の接続断面積が同じ、撚線、TWIN棒端子、プラスチックスリーブあり、最小値(mm^2)	0.5
2線の接続断面積が同じ、撚線、TWIN棒端子、プラスチックスリーブあり、最大値(mm^2)	1
剥き線長さ (mm)	10~11

接続データ-UL

定格電圧(UL/CUL標準グループB)(V)	300
定格電流(UL/CUL標準グループB)(A)	10
定格電圧(UL/CUL標準グループD)(V)	300
定格電流(UL/CUL標準グループD)(A)	10
最小接続電線(単線)(AWG)、UL/ CULに対応	26
最大接続電線(単線)(AWG)、UL/ CULに対応	12

© DINKLE ENTERPRISE CO ,LTD. ALL RIGHT RESERVED

最小接続電線(AWG)、UL/ CULに対応	26
最大接続電線(AWG)、UL/ CULに対応	12

環境と安全

指の保護	YES
最高動作温度(°C)	120
最低動作温度(°C)	-40

UL認証パラメータ

適用電線範囲グループB(AWG)	26~12
定格電圧、グループB (V)	300
定格電流、グループB (A)	10
適用電線範囲グループD(AWG)	26~12
定格電圧、グループD (V)	300
定格電流、グループD (A)	10

CUL認証パラメータ

適用電線範囲グループB(AWG)	26~12
定格電圧、グループB (V)	300
定格電流、グループB (A)	10
適用電線範囲グループD(AWG)	26~12
定格電圧、グループD (V)	300
定格電流、グループD (A)	10

VDE認証パラメータ

適用電線範囲(mm²)	0.2~2.5
定格電圧(V)	630
定格電流 (A)	18

図面

© DINKLE ENTERPRISE CO ,LTD. ALL RIGHT RESERVED

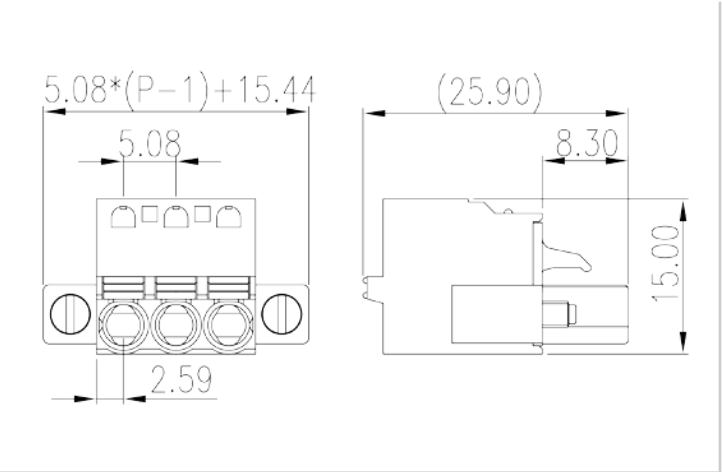

承認

© DINKLE ENTERPRISE CO ,LTD. ALL RIGHT RESERVED