0191-02XX

プリント基板用端子台 / コネクタ > コネクタ-プラグ

Date:2026-02-13

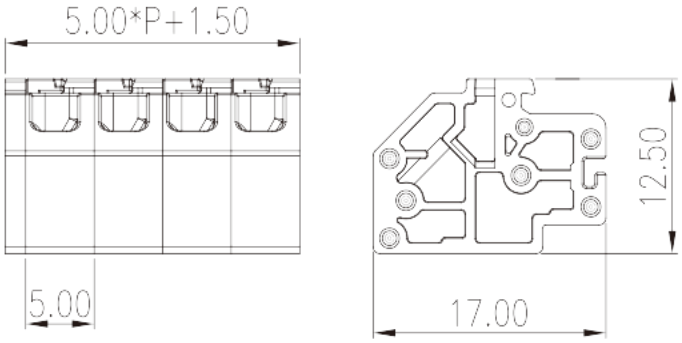

サイトカタログは参照用です。 Dinkleは、製品の改造や設計変更の権利を引き続き保持しています。
最終製品はエンジニアリング図面に従って作成されます。

製品説明

Pitch : 5.00mm, 300V, 2A

基本情報

製品概要	PCB Connector – Plug, Push-in Design
製品タイプ	PCB Connector – Plug
ピッチ (mm)	5.00
標準カラー	Black (default)
結線方式	Push in Design
固定方式	Without
製品長さ (mm)	5.00*P+1.5
製品幅 (mm)	17
製品高さ (mm)	12.5
実際極数	02P~20P
段数	Single level

材質情報

絶縁材質	PA
絶縁材質グループ	I
UL94規格に対応	V0

© DINKLE ENTERPRISE CO ,LTD. ALL RIGHT RESERVED

絶縁抵抗	□500MΩ at DC 500V
コンタクト材質	STAINLESS STEEL
コンタクト表面材質	Tin PLATED

接続データ-IEC

定格電圧 (V)	320
定格電流 (A)	4
定格電圧（II/2）(V)	630
定格電圧（III/2）(V)	320
定格電圧（III/3）(V)	250
定格サージ電圧（II/2）(KV)	4
定格サージ電圧（III/2）(KV)	4
定格サージ電圧（III/3）(KV)	4
最小電線径(単線)(mm^2)	0.5
最大電線径(単線)(mm^2)	1.5
最小電線径(撚線)(mm^2)	0.5
最大電線径(撚線)(mm^2)	1.5
接続電線断面積の最小値（撚線）、棒端子あり、プラスチックスリーブなし (mm^2)	0.5
接続電線断面積の最大値（撚線）、棒端子あり、プラスチックスリーブなし (mm^2)	1.5
接続電線断面積の最小値（撚線）、棒端子あり、プラスチックスリーブあり (mm^2)	0.5
接続電線断面積の最大値（撚線）、棒端子あり、プラスチックスリーブあり(mm^2)	1.5
剥き線長さ (mm)	8~9

接続データ-UL

定格電圧(UL/CUL標準グループB)(V)	300
定格電流(UL/CUL標準グループB)(A)	2
定格電圧(UL/CUL標準グループD)(V)	300
定格電流(UL/CUL標準グループD)(A)	2
最小接続電線(単線)(AWG)、UL/ CULに対応	28
最大接続電線(単線)(AWG)、UL/ CULに対応	16
最小接続電線(AWG)、UL/ CULに対応	28
最大接続電線(AWG)、UL/ CULに対応	16

© DINKLE ENTERPRISE CO ,LTD. ALL RIGHT RESERVED

環境と安全

指の保護	YES
最高動作温度(°C)	120
最低動作温度(°C)	-40

UL認証パラメータ

適用電線範囲グループB(AWG)	28~16
定格電圧、グループB (V)	300
定格電流、グループB (A)	2
適用電線範囲グループD(AWG)	28~16
定格電圧、グループD (V)	300
定格電流、グループD (A)	2

CUL認証パラメータ

適用電線範囲グループB(AWG)	28~16
定格電圧、グループB (V)	300
定格電流、グループB (A)	2
適用電線範囲グループD(AWG)	28~16
定格電圧、グループD (V)	300
定格電流、グループD (A)	2

図面

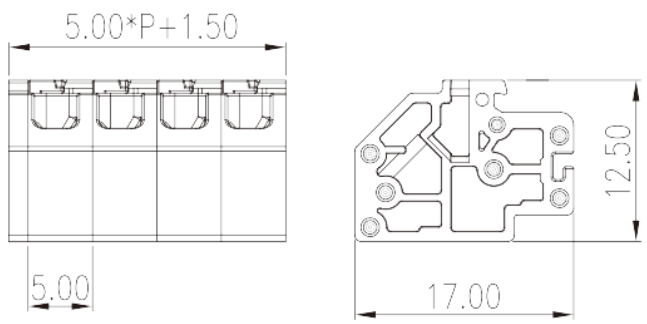

承認

© DINKLE ENTERPRISE CO ,LTD. ALL RIGHT RESERVED

© DINKLE ENTERPRISE CO ,LTD. ALL RIGHT RESERVED