DKK2.5N-PE

レール式端子台 > ネジ式

Date:2025-12-03

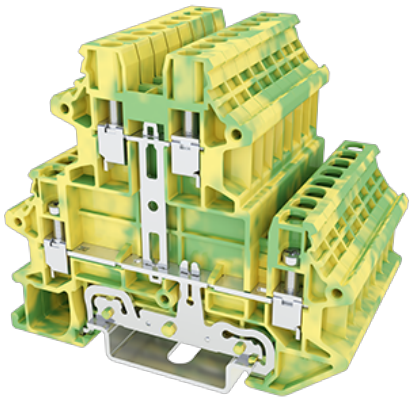

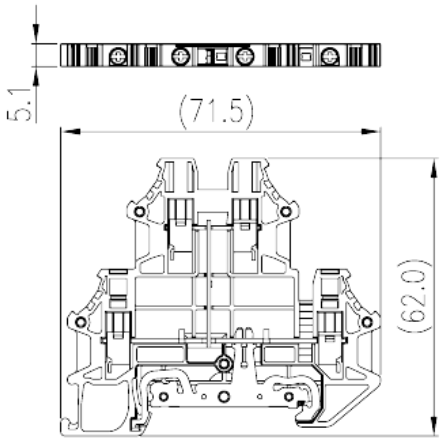

サイトカタログは参照用です。 Dinkleは、製品の改造や設計変更の権利を引き続き保持しています。
最終製品はエンジニアリング図面に従って作成されます。

製品説明

M2.5, 600V, Green-Yellow (default)

基本情報

製品概要	DIN rail terminal blocks, Bi level feed,Grounding terminal blocks
製品タイプ	Grounding Terminal Block
標準カラー	Green-Yellow (default)
結線方式	Screw connection
固定方式	Rail mounting
製品長さ (mm)	71.5
製品幅 (mm)	5.1
製品高さ (mm)	62
実際極数	□1P
段数	Double level
接続Pole数/極	4

材質情報

絶縁材質	PA
絶縁材質グループ	I

© DINKLE ENTERPRISE CO ,LTD. ALL RIGHT RESERVED

UL94規格に対応	V0
絶縁抵抗	□500MΩ at DC 500V

接続データ-IEC

定格電圧 (V)	800
定格電圧（III/3）(V)	800
定格サージ電圧（II/2）(KV)	8
定格サージ電圧（III/2）(KV)	8
定格サージ電圧（III/3）(KV)	8
最小電線径(単線)(mm²)	0.34
最大電線径(単線)(mm²)	4
最小電線径(撚線)(mm²)	0.34
最大電線径(撚線)(mm²)	2.5
接続電線断面積の最小値（撚線）、棒端子あり、プラスチックスリーブなし (mm²)	0.34
接続電線断面積の最大値（撚線）、棒端子あり、プラスチックスリーブなし (mm²)	2.5
接続電線断面積の最小値（撚線）、棒端子あり、プラスチックスリーブあり (mm²)	0.34
接続電線断面積の最大値（撚線）、棒端子あり、プラスチックスリーブあり(mm²)	2.5
2線の接続断面積が同じ、単線、最小値(mm²)	0.34
2線の接続断面積が同じ、単線、最大値(mm²)	2.5
2線の接続断面積が同じ、撚線、最小値(mm²)	0.34
2線の接続断面積が同じ、撚線、最大値(mm²)	2.5
2線の接続断面積が同じ、撚線、棒端子、プラスチックスリーブなし、最小値(mm²)	0.34
2線の接続断面積が同じ、撚線、棒端子、プラスチックスリーブなし、最大値(mm²)	1.5
2線の接続断面積が同じ、撚線、TWIN棒端子、プラスチックスリーブあり、最小値(mm²)	0.5
2線の接続断面積が同じ、撚線、TWIN棒端子、プラスチックスリーブあり、最大値(mm²)	1
ネジ山	M2.5
マイナスドライバー規格(ブレード厚さXブレード幅 mm)	0.4x2.5
ブレード規格	PH0
定格トルクN.m（UL）	0.4
推奨最小トルク (N.m)	0.4

© DINKLE ENTERPRISE CO ,LTD. ALL RIGHT RESERVED

推奨最大トルク (N.m)	0.5
剥き線長さ (mm)	9~11
レール取付	TS-35
エンドカバーの有無	YES
アースの有無	NO

接続データ-UL

定格電圧(UL/CUL標準グループB)(V)	600
定格電圧(UL/CUL標準グループC)(V)	600
最小接続電線(単線)(AWG)、UL/ CULに対応	22
最大接続電線(単線)(AWG)、UL/ CULに対応	12
最小接続電線(AWG)、UL/ CULに対応	22
最大接続電線(AWG)、UL/ CULに対応	12

環境と安全

手の甲の保護	YES
指の保護	YES
最高動作温度(°C)	120
最低動作温度(°C)	-40

図面

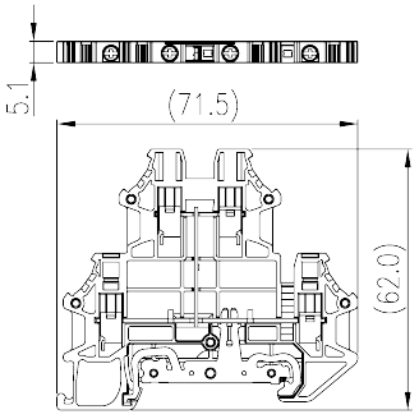

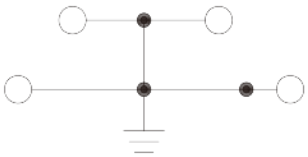

承認

© DINKLE ENTERPRISE CO ,LTD. ALL RIGHT RESERVED

© DINKLE ENTERPRISE CO ,LTD. ALL RIGHT RESERVED