# DKM185-U

レール式端子台 > スタッドボルト式

Date:2026-11-24



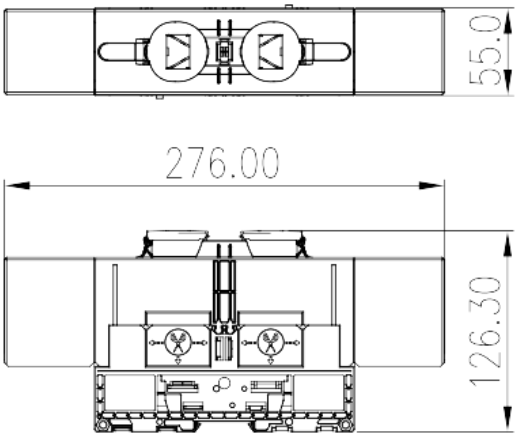


サイトカタログは参照用です。 Dinkleは、製品の改造や設計変更の権利を引き続き保持しています。
最終製品はエンジニアリング図面に従って作成されます。

## 製品説明

M12, 1500V, 400A, Beige (default)

## 基本情報

| | |
|---|---|
| 製品概要 | Feed-through Single Level, Stud Connection |
| 製品タイプ | Feed-through Single Level |
| 標準カラー | Refer to drawing |
| 結線方式 | Stud Connection |
| 製品長さ (mm) | 276 |
| 製品幅 (mm) | 55 |
| 製品高さ (mm) | 126.3 |
| 段数 | Single level |
| 接続Pole数/極 | 2 |

## 材質情報

| | |
|---|---|
| 絶縁材質 | PA |
| 絶縁材質グループ | I |
| UL94規格に対応 | V0 |
| 絶縁抵抗 | □500MΩ at DC 500V |


© DINKLE ENTERPRISE CO ,LTD. ALL RIGHT RESERVED

## 接続データ-IEC

| | |
|---|---|
| 定格電圧 (V) | 1500 |
| 定格電流 (A) | 353 |
| 定格電圧 ( Ⅲ/3 ) (V) | 1500 |
| 定格サージ電圧 ( Ⅲ/3 ) (KV) | 8 |
| 最小電線径(単線)(mm²) | 10 |
| 最大電線径(単線)(mm²) | 185 |
| 最小電線径(撚線)(mm²) | 10 |
| 最大電線径(撚線)(mm²) | 185 |
| ネジ山 | M12 |
| ブレード規格 | 18X10, 18X12.5 |
| 推奨最小トルク (N.m) | 14 |
| 推奨最大トルク (N.m) | 31 |
| 剥き線長さ (mm) | The stripping length depends on the specification provided by the cable lug manufacturer |
| レール取付 | TS-35 |
| エンドカバーの有無 | NO |
| アースの有無 | NO |

## 接続データ-UL

| | |
|---|---|
| 定格電圧(UL/CUL標準グループE)(V) | 1500 |
| 定格電流(UL/CUL標準グループE)(A) | *Single-Cable 310A / Double-Cable 400A |
| 最小接続電線(単線)(AWG)、UL/ CULに対応 | 8 |
| 最大接続電線(単線)(AWG)、UL/ CULに対応 | 350 (kcmil) |
| 最小接続電線(AWG)、UL/ CULに対応 | 8 |
| 最大接続電線(AWG)、UL/ CULに対応 | 350 (kcmil) |

## 環境と安全

| | |
|---|---|
| 手の甲の保護 | YES |
| 指の保護 | NO |
| 最高動作温度(°C) | 120 |
| 最低動作温度(°C) | -40 |

## UL認証パラメータ

| | |
|---|---|
| 適用電線範囲グループE(AWG) | 8~350 (kcmil) |


© DINKLE ENTERPRISE CO ,LTD. ALL RIGHT RESERVED

| | |
|---|---|
| 定格電圧、グループE (V) | 1500 |
| 定格電流、グループE (A) | *Single-Cable 310A / Double-Cable 400A |

## CUL認証パラメータ

| | |
|---|---|
| 適用電線範囲グループE(AWG) | 8~350 (kcmil) |
| 定格電圧、グループE (V) | 1500 |
| 定格電流、グループE (A) | *Single-Cable 310A / Double-Cable 400A |

## 図面

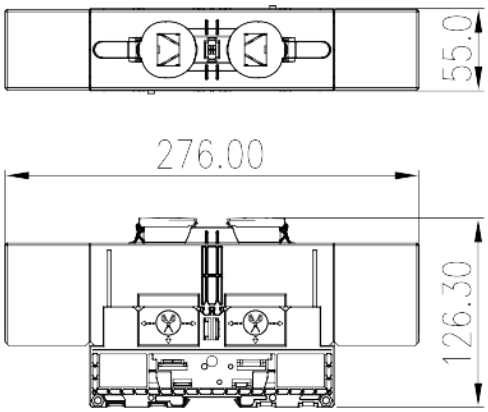


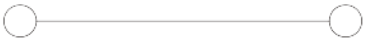

## 承認


© DINKLE ENTERPRISE CO ,LTD. ALL RIGHT RESERVED