DK35H-PE

レール式端子台 > ネジ式

Date:2024-05-03Version:1.2

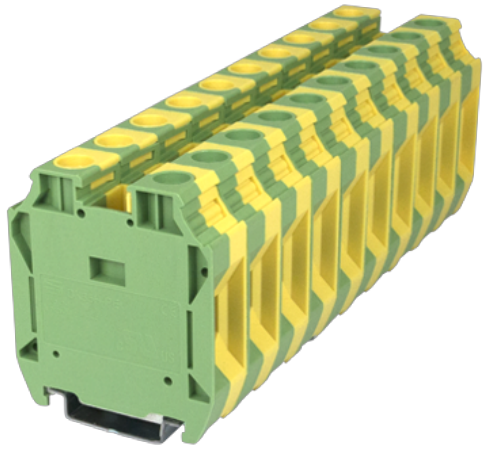

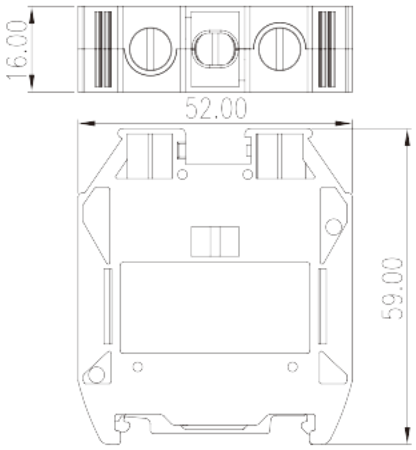

サイトカタログは参照用です。 Dinkleは、製品の改造や設計変更の権利を引き続き保持しています。
最終製品はエンジニアリング図面に従って作成されます。

製品説明

600V, Green-Yellow (default)

基本情報

製品概要	Grounding Terminal Block, Screw Connection
製品タイプ	Grounding Terminal Block
ピッチ (mm)	16
標準カラー	Green-Yellow (default)
結線方式	Screw Connection
固定方式	Rail mounting
製品長さ (mm)	52
製品幅 (mm)	16
製品高さ (mm)	59
実際極数	□1P
段数	Single level
接続Pole数/極	2

材質情報

絶縁材質	PA
絶縁材質グループ	I

© DINKLE ENTERPRISE CO ,LTD. ALL RIGHT RESERVED

UL94規格に対応	V0
絶縁抵抗	□500MΩ at DC 500V

接続データ-IEC

定格電圧 (V)	1000
定格電圧（III/3）(V)	1000
定格サージ電圧（II/2）(KV)	8
定格サージ電圧（III/2）(KV)	8
定格サージ電圧（III/3）(KV)	8
最小電線径(単線)(mm²)	2.5
最大電線径(単線)(mm²)	35（for copper rail） 25（for steel rail）
最小電線径(撚線)(mm²)	2.5
最大電線径(撚線)(mm²)	35（for copper rail） 25（for steel rail）
接続電線断面積の最小値（撚線）、棒端子あり、プラスチックスリーブなし (mm²)	2.5
接続電線断面積の最大値（撚線）、棒端子あり、プラスチックスリーブなし (mm²)	35（for copper rail） 25（for steel rail）
接続電線断面積の最小値（撚線）、棒端子あり、プラスチックスリーブあり (mm²)	2.5
接続電線断面積の最大値（撚線）、棒端子あり、プラスチックスリーブあり(mm²)	35（for copper rail） 25（for steel rail）
2線の接続断面積が同じ、単線、最小値(mm²)	2.5
2線の接続断面積が同じ、単線、最大値(mm²)	10
2線の接続断面積が同じ、撚線、最小値(mm²)	2.5
2線の接続断面積が同じ、撚線、最大値(mm²)	10
2線の接続断面積が同じ、撚線、棒端子、プラスチックスリーブなし、最小値(mm²)	2.5
2線の接続断面積が同じ、撚線、棒端子、プラスチックスリーブなし、最大値(mm²)	10
2線の接続断面積が同じ、撚線、TWIN棒端子、プラスチックスリーブあり、最小値(mm²)	2.5
2線の接続断面積が同じ、撚線、TWIN棒端子、プラスチックスリーブあり、最大値(mm²)	16
ネジ山	M6（wire） M4（rail）
マイナスドライバー規格(ブレード厚さXブレード幅 mm)	1.0x5.5
定格トルクN.m （UL）	3.5（wire） 1.2（rail）
剥き線長さ (mm)	16~18
レール取付	TS-35

© DINKLE ENTERPRISE CO ,LTD. ALL RIGHT RESERVED

エンドカバーの有無	NO
アースの有無	YES

接続データ-UL

定格電圧(UL/CUL標準グループB)(V)	600
定格電圧(UL/CUL標準グループC)(V)	600
定格電圧(UL/CUL標準グループD)(V)	600
最小接続電線(単線)(AWG)、UL/ CULに対応	12
最大接続電線(単線)(AWG)、UL/ CULに対応	1（for copper rail）3（for steel rail）
最小接続電線(AWG)、UL/ CULに対応	12
最大接続電線(AWG)、UL/ CULに対応	1（for copper rail）3（for steel rail）

環境と安全

手の甲の保護	YES
指の保護	YES
最高動作温度(°C)	120
最低動作温度(°C)	-40

UL認証パラメータ

適用電線範囲グループB(AWG)	12~1（for copper rail）12~3（for steel rail）
定格電圧、グループB (V)	600
適用電線範囲グループC(AWG)	12~1（for copper rail）12~3（for steel rail）
定格電圧、グループC (V)	600

CUL認証パラメータ

適用電線範囲グループB(AWG)	12~1（for copper rail）12~3（for steel rail）
定格電圧、グループB (V)	600
適用電線範囲グループC(AWG)	12~1（for copper rail）12~3（for steel rail）
定格電圧、グループC (V)	600

図面

© DINKLE ENTERPRISE CO ,LTD. ALL RIGHT RESERVED

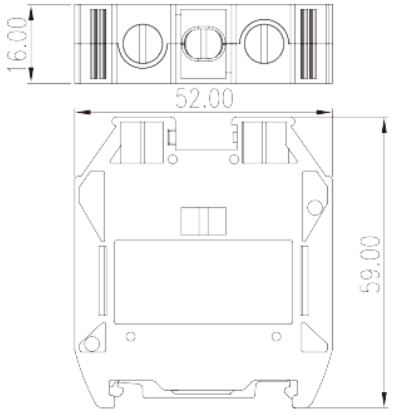

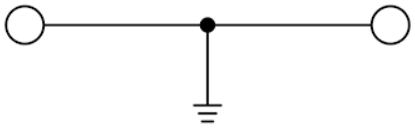

circuit diagram

承認

© DINKLE ENTERPRISE CO ,LTD. ALL RIGHT RESERVED