0256-72XX

プリント基板用端子台 / コネクタ > コネクタ-プラグ

Date:2025-08-13

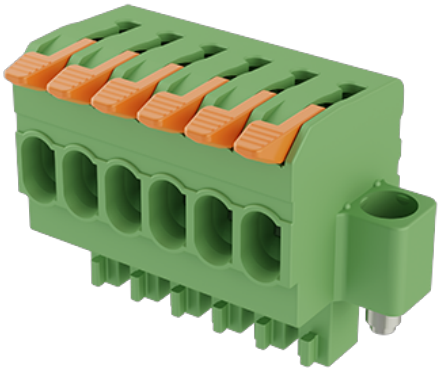

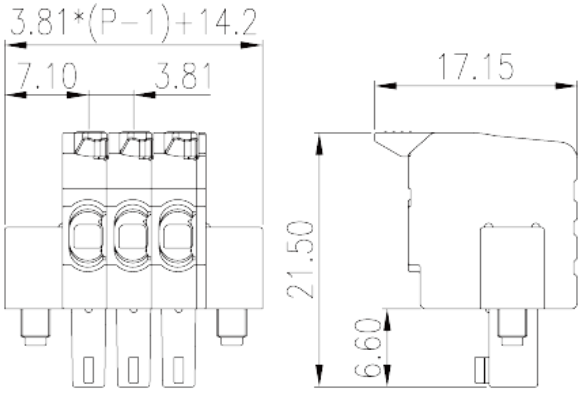

サイトカタログは参照用です。 Dinkleは、製品の改造や設計変更の権利を引き続き保持しています。
最終製品はエンジニアリング図面に従って作成されます。

製品説明

Pitch: 3.81mm, 300V, 8A

基本情報

製品概要	PCB Connector, Push-in Design
製品タイプ	PCB Connector – Plug
ピッチ (mm)	3.81
結線方式	Push-in Design
固定方式	With screw flange
製品長さ (mm)	3.81*(P-1)+14.20
製品幅 (mm)	17.15
製品高さ (mm)	21.5
実際極数	02P~24P
段数	Single level

材質情報

絶縁材質	PA
絶縁材質グループ	I
UL94規格に対応	V0
絶縁抵抗	□500MΩ at DC 500V

© DINKLE ENTERPRISE CO ,LTD. ALL RIGHT RESERVED

コンタクト材質	COPPER ALLOY
コンタクト表面材質	Tin PLATED

接続データ-IEC

定格電圧 (V)	320
定格電流 (A)	10
定格電圧 (II/2) (V)	320
定格電圧 (III/2) (V)	160
定格電圧 (III/3) (V)	160
定格サージ電圧 (II/2) (KV)	2.5
定格サージ電圧 (III/2) (KV)	2.5
定格サージ電圧 (III/3) (KV)	2.5
最小電線径(単線)(mm²)	0.14
最大電線径(単線)(mm²)	1.5
最小電線径(撚線)(mm²)	0.14
最大電線径(撚線)(mm²)	1.5
接続電線断面積の最小値 (撚線) 、棒端子あり、プラスチックスリーブなし (mm²)	0.25
接続電線断面積の最大値 (撚線) 、棒端子あり、プラスチックスリーブなし (mm²)	1.5
接続電線断面積の最小値 (撚線) 、棒端子あり、プラスチックスリーブあり (mm²)	0.25
接続電線断面積の最大値 (撚線) 、棒端子あり、プラスチックスリーブあり(mm²)	0.75
2線の接続断面積が同じ、撚線、TWIN棒端子、プラスチックスリーブあり、最小値(mm²)	0.5
2線の接続断面積が同じ、撚線、TWIN棒端子、プラスチックスリーブあり、最大値(mm²)	0.5
フランジ最大トルク (N.m)	0.3
剥き線長さ (mm)	9~10

接続データ-UL

定格電圧(UL/CUL標準グループB)(V)	300
定格電流(UL/CUL標準グループB)(A)	8
定格電圧(UL/CUL標準グループD)(V)	300
定格電流(UL/CUL標準グループD)(A)	8
最小接続電線(単線)(AWG)、UL/ CULに対応	28
最大接続電線(単線)(AWG)、UL/ CULに対応	16

© DINKLE ENTERPRISE CO ,LTD. ALL RIGHT RESERVED

最小接続電線(AWG)、UL/ CULに対応	28
最大接続電線(AWG)、UL/ CULに対応	16

環境と安全

指の保護	YES
最高動作温度(°C)	120
最低動作温度(°C)	-40

図面

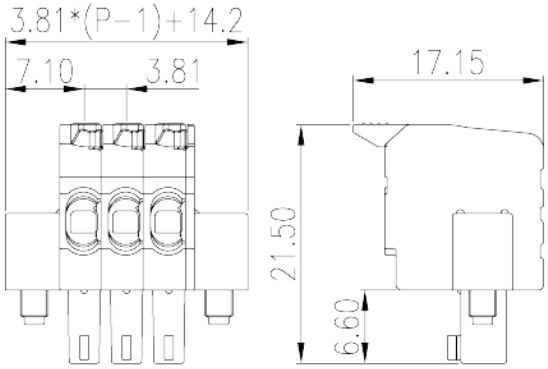

承認

© DINKLE ENTERPRISE CO ,LTD. ALL RIGHT RESERVED