DP16-TN-PE

レール式端子台 > Push-inスプリング式

Date:2026-01-12

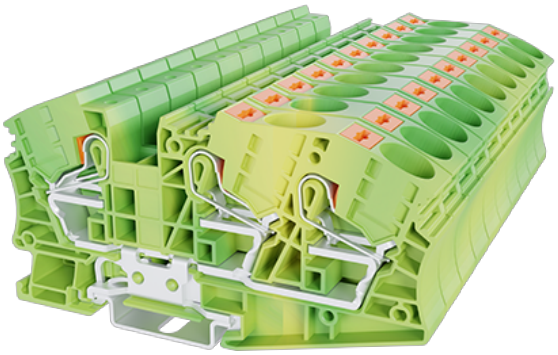

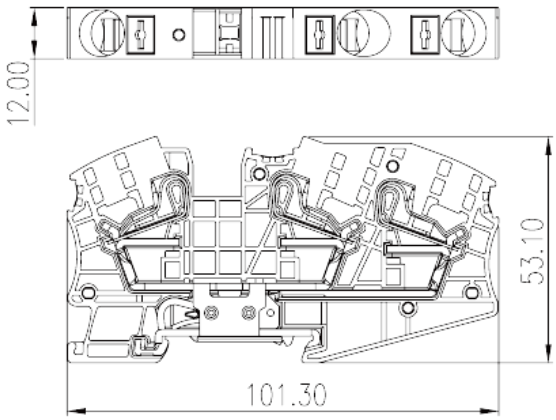

サイトカタログは参照用です。 Dinkleは、製品の改造や設計変更の権利を引き続き保持しています。
最終製品はエンジニアリング図面に従って作成されます。

製品説明

600V, Yellow-Green (default)

基本情報

製品概要	Grounding Terminal Block, Push-in Design
製品タイプ	Grounding Terminal Block
標準カラー	Refer to drawing
結線方式	Push-in Design
製品長さ (mm)	101.3
製品幅 (mm)	12
製品高さ (mm)	54.3 (TS-35N) / 61.8 (TS-35/15N)
段数	Single level
接続Pole数/極	3

材質情報

絶縁材質	PA
絶縁材質グループ	I
UL94規格に対応	V0
絶縁抵抗	□500MΩ at DC 500V
コンタクト材質	COPPER ALLOY

© DINKLE ENTERPRISE CO ,LTD. ALL RIGHT RESERVED

コンタクト表面材質	Tin PLATED

接続データ-IEC

定格電圧 (V)	1000
定格電圧（III/3）(V)	1000
定格サージ電圧（III/3）(KV)	8
最小電線径(単線)(mm²)	0.5
最大電線径(単線)(mm²)	25
最小電線径(撚線)(mm²)	0.5
最大電線径(撚線)(mm²)	16
接続電線断面積の最小値（撚線）、棒端子あり、プラスチックスリーブなし (mm²)	0.5
接続電線断面積の最大値（撚線）、棒端子あり、プラスチックスリーブなし (mm²)	16
接続電線断面積の最小値（撚線）、棒端子あり、プラスチックスリーブあり (mm²)	0.5
接続電線断面積の最大値（撚線）、棒端子あり、プラスチックスリーブあり(mm²)	16
2線の接続断面積が同じ、撚線、TWIN棒端子、プラスチックスリーブあり、最小値(mm²)	1.5
2線の接続断面積が同じ、撚線、TWIN棒端子、プラスチックスリーブあり、最大値(mm²)	4
マイナスドライバー規格(ブレード厚さXブレード幅 mm)	1x5.5
剥き線長さ (mm)	18~19
レール取付	TS-35N、TS-35/15N
エンドカバーの有無	YES
アースの有無	YES

接続データ-UL

定格電圧(UL/CUL標準グループB)(V)	600
定格電圧(UL/CUL標準グループC)(V)	600
最小接続電線(単線)(AWG)、UL/ CULに対応	20
最大接続電線(単線)(AWG)、UL/ CULに対応	4
最小接続電線(AWG)、UL/ CULに対応	20
最大接続電線(AWG)、UL/ CULに対応	4

環境と安全

手の甲の保護	YES

© DINKLE ENTERPRISE CO ,LTD. ALL RIGHT RESERVED

指の保護	YES
最高動作温度(°C)	120
最低動作温度(°C)	-40

図面

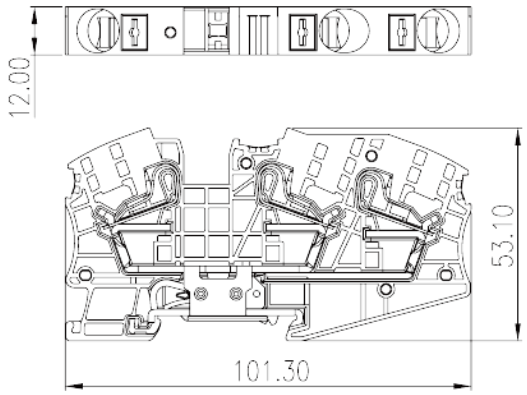

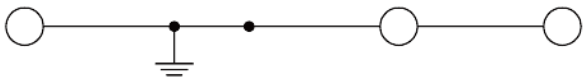

承認

© DINKLE ENTERPRISE CO ,LTD. ALL RIGHT RESERVED