0290-41XX

プリント基板用端子台 / コネクタ > プリント基板用

Date:2026-02-02

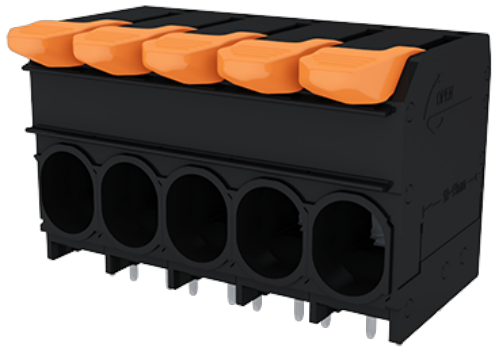

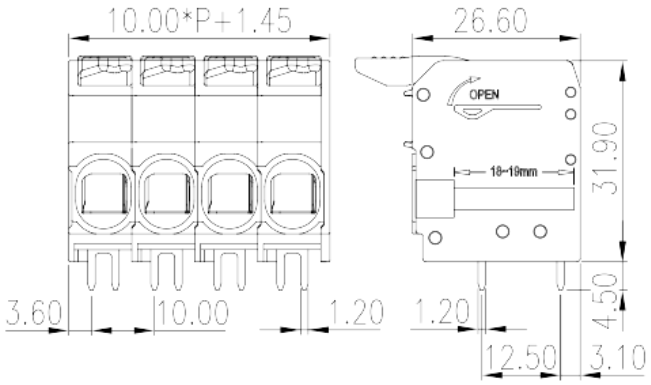

サイトカタログは参照用です。 Dinkleは、製品の改造や設計変更の権利を引き続き保持しています。
最終製品はエンジニアリング図面に従って作成されます。

製品説明

Pitch :10.00mm, 400V, 66A

基本情報

製品概要	PCB Terminal Blocks, Push-in Design
製品タイプ	PCB Terminal Blocks
ピッチ (mm)	10
標準カラー	Black (default)
結線方式	Push-in Design
固定方式	Without
溶接方式	Wave Soldering
製品長さ (mm)	10.00*(P-1)+11.45
製品幅 (mm)	26.6
製品高さ (mm)	31.9
ピン寸法 (厚さX幅 mm)	1.2x1.2
穴寸法 (mm)	1.6
実際極数	02P~12P
段数	Single level
接続Pole数/極	2~12

© DINKLE ENTERPRISE CO ,LTD. ALL RIGHT RESERVED

材質情報

絶縁材質	PA
絶縁材質グループ	I
UL94規格に対応	V0
絶縁抵抗	□500MΩ at DC 500V
コンタクト材質	COPPER ALLOY
コンタクト表面材質	Tin PLATED

接続データ-IEC

定格電圧 (V)	400
定格電流 (A)	76
定格電圧（II/2）(V)	800
定格電圧（III/2）(V)	400
定格電圧（III/3）(V)	400
定格サージ電圧（II/2）(KV)	4
定格サージ電圧（III/2）(KV)	4
定格サージ電圧（III/3）(KV)	4
最小電線径(単線)(mm^2)	0.75
最大電線径(単線)(mm^2)	16
最小電線径(撚線)(mm^2)	0.75
最大電線径(撚線)(mm^2)	16
接続電線断面積の最小値（撚線）、棒端子あり、プラスチックスリーブなし (mm^2)	0.75
接続電線断面積の最大値（撚線）、棒端子あり、プラスチックスリーブなし (mm^2)	16
接続電線断面積の最小値（撚線）、棒端子あり、プラスチックスリーブあり (mm^2)	0.75
接続電線断面積の最大値（撚線）、棒端子あり、プラスチックスリーブあり(mm^2)	10
2線の接続断面積が同じ、撚線、TWIN棒端子、プラスチックスリーブあり、最小値(mm^2)	0.75
2線の接続断面積が同じ、撚線、TWIN棒端子、プラスチックスリーブあり、最大値(mm^2)	6
剥き線長さ (mm)	18~19

接続データ-UL

定格電圧(UL/CUL標準グループB)(V)	300

© DINKLE ENTERPRISE CO ,LTD. ALL RIGHT RESERVED

定格電流(UL/CUL標準グループB)(A)	66
定格電圧(UL/CUL標準グループC)(V)	150
定格電流(UL/CUL標準グループC)(A)	66
定格電圧(UL/CUL標準グループD)(V)	600
定格電流(UL/CUL標準グループD)(A)	5
最小接続電線(単線)(AWG)、UL/ CULに対応	18
最大接続電線(単線)(AWG)、UL/ CULに対応	4
最小接続電線(AWG)、UL/ CULに対応	18
最大接続電線(AWG)、UL/ CULに対応	4

環境と安全

指の保護	YES
最高動作温度(°C)	120
最低動作温度(°C)	-40

UL認証パラメータ

適用電線範囲グループB(AWG)	18~4
定格電圧、グループB (V)	300
定格電流、グループB (A)	66
適用電線範囲グループC(AWG)	18~4
定格電圧、グループC (V)	150
定格電流、グループC (A)	66
適用電線範囲グループD(AWG)	18~4
定格電圧、グループD (V)	600
定格電流、グループD (A)	5

CUL認証パラメータ

適用電線範囲グループB(AWG)	18~4
定格電圧、グループB (V)	300
定格電流、グループB (A)	66
適用電線範囲グループC(AWG)	18~4
定格電圧、グループC (V)	150
定格電流、グループC (A)	66
適用電線範囲グループD(AWG)	18~4
定格電圧、グループD (V)	600

© DINKLE ENTERPRISE CO ,LTD. ALL RIGHT RESERVED

定格電流、グループD (A)	5

図面

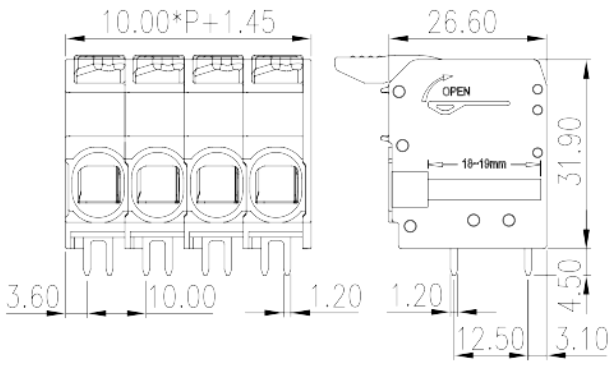

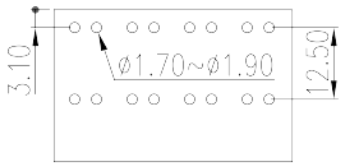

承認

© DINKLE ENTERPRISE CO ,LTD. ALL RIGHT RESERVED