DT-25-A02W-XX

バリア端子台 > バリア式端子台

Date:2025-12-03Version:1.1

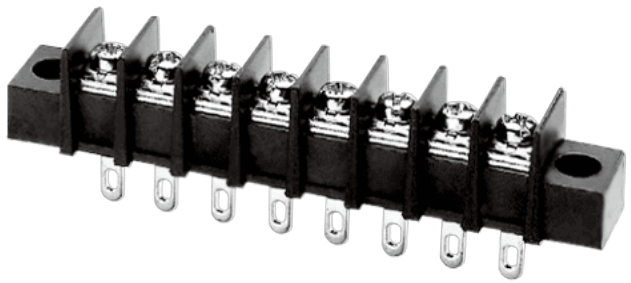

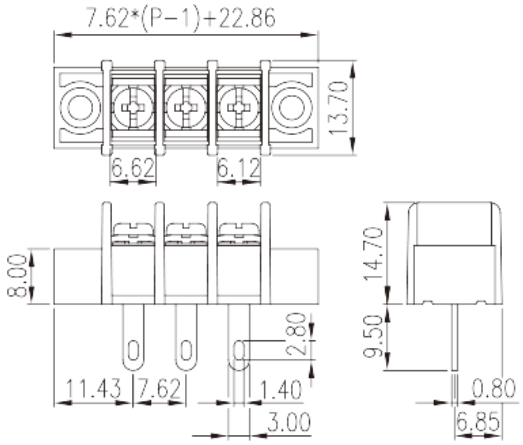

サイトカタログは参照用です。 Dinkleは、製品の改造や設計変更の権利を引き続き保持しています。
最終製品はエンジニアリング図面に従って作成されます。

製品説明

Pitch: 7.62mm, M3, 300V, 15A

基本情報

製品概要	Barrier terminal blocks, Screw connection
製品タイプ	Single Row
ピッチ (mm)	7.62
標準カラー	Black (default)
結線方式	Screw connection
固定方式	With mounting flange
溶接方式	Wave Soldering
製品長さ (mm)	7.62*(P-1)+22.86
製品幅 (mm)	13.70
製品高さ (mm)	14.70
ピン寸法 (厚さX幅 mm)	0.8x3.0
実際極数	02P~31P
段数	Single Row

材質情報

絶縁材質	PA66

© DINKLE ENTERPRISE CO ,LTD. ALL RIGHT RESERVED

絶縁材質グループ	I
UL94規格に対応	V0
絶縁抵抗	□500MΩ at DC 500V
コンタクト材質	COPPER ALLOY
コンタクト表面材質	Tin PLATED

接続データ-IEC

定格電圧 (V)	320
定格電流 (A)	17.5
定格電圧（II/2）(V)	630
定格電圧（III/2）(V)	320
定格電圧（III/3）(V)	320
定格サージ電圧（II/2）(KV)	4
定格サージ電圧（III/2）(KV)	4
定格サージ電圧（III/3）(KV)	4
最小電線径(単線)(mm²)	0.34
最大電線径(単線)(mm²)	1.5
最小電線径(撚線)(mm²)	0.34
最大電線径(撚線)(mm²)	1.5
2線の接続断面積が同じ、単線、最大値(mm²)	1
2線の接続断面積が同じ、撚線、最大値(mm²)	1
ネジ山	M3
マイナスドライバー規格(ブレード厚さXブレード幅 mm)	0.8x4.0
ブレード規格	PH2
定格トルクN.m （UL）	1.4
推奨最小トルク (N.m)	0.5
推奨最大トルク (N.m)	1.4
剥き線長さ (mm)	6~7

接続データ-UL

定格電圧(UL/CUL標準グループB)(V)	300
定格電流(UL/CUL標準グループB)(A)	15
定格電圧(UL/CUL標準グループC)(V)	150
定格電流(UL/CUL標準グループC)(A)	15
定格電圧(UL/CUL標準グループD)(V)	300

© DINKLE ENTERPRISE CO ,LTD. ALL RIGHT RESERVED

定格電流(UL/CUL標準グループD)(A)	10
最小接続電線(単線)(AWG)、UL/ CULに対応	22
最大接続電線(単線)(AWG)、UL/ CULに対応	14
最小接続電線(AWG)、UL/ CULに対応	22
最大接続電線(AWG)、UL/ CULに対応	14

環境と安全

手の甲の保護	YES
最高動作温度(°C)	120
最低動作温度(°C)	-40

UL認証パラメータ

適用電線範囲グループB(AWG)	22~14
定格電圧、グループB (V)	300
定格電流、グループB (A)	15
適用電線範囲グループC(AWG)	22~14
定格電圧、グループC (V)	150
定格電流、グループC (A)	15
適用電線範囲グループD(AWG)	22~14
定格電圧、グループD (V)	300
定格電流、グループD (A)	10

CUL認証パラメータ

適用電線範囲グループB(AWG)	22~14
定格電圧、グループB (V)	300
定格電流、グループB (A)	15
適用電線範囲グループC(AWG)	22~14
定格電圧、グループC (V)	150
定格電流、グループC (A)	15
適用電線範囲グループD(AWG)	22~14
定格電圧、グループD (V)	300
定格電流、グループD (A)	10

CSA認証パラメータ

適用電線範囲(AWG)	22~16

© DINKLE ENTERPRISE CO ,LTD. ALL RIGHT RESERVED

定格電圧(V)	300
定格電流 (A)	10

図面

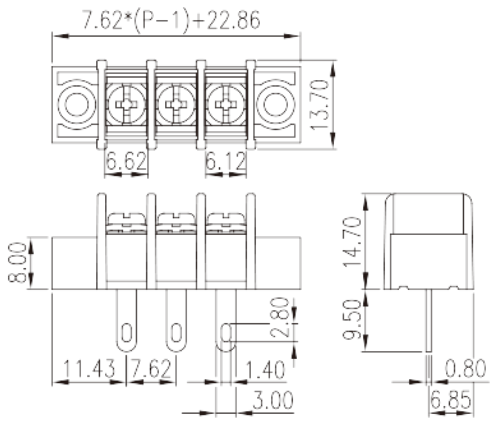

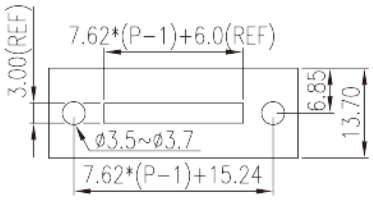

承認

© DINKLE ENTERPRISE CO ,LTD. ALL RIGHT RESERVED