DT-7C-B18W-XX

バリア端子台 > バリア式端子台

Date:2025-12-03Version:1.1

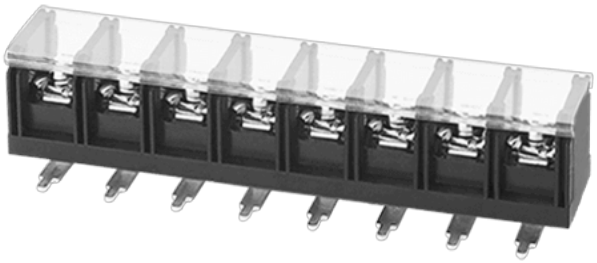

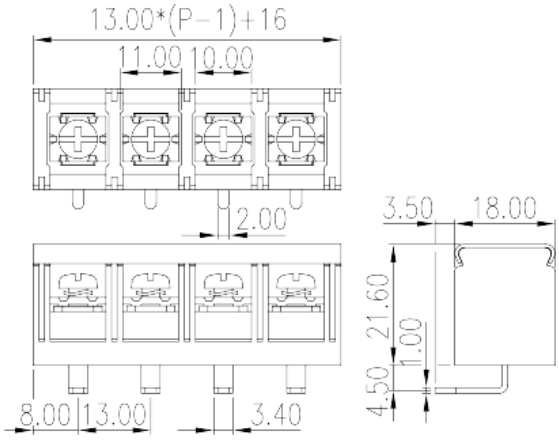

サイトカタログは参照用です。 Dinkleは、製品の改造や設計変更の権利を引き続き保持しています。
最終製品はエンジニアリング図面に従って作成されます。

製品説明

Pitch: 13.00mm , M4, 600V, 40A

基本情報

製品概要	Barrier terminal blocks, Screw connection
製品タイプ	Single Row
ピッチ (mm)	13.00
標準カラー	Black (default)
結線方式	Screw connection
固定方式	Without
溶接方式	Wave Soldering
製品長さ (mm)	13.00*(P-1)+16
製品幅 (mm)	18
製品高さ (mm)	26.6
ピン寸法 (厚さX幅 mm)	1.0x2.0
穴寸法 (mm)	2.7
実際極数	02P~14P
段数	Single Row
接続Pole数/極	2~14

© DINKLE ENTERPRISE CO ,LTD. ALL RIGHT RESERVED

材質情報

絶縁材質	PBT
絶縁材質グループ	IIIa
UL94規格に対応	V0
絶縁抵抗	□1000MΩ at DC 500V
コンタクト材質	COPPER ALLOY
コンタクト表面材質	Tin PLATED

接続データ-IEC

定格電圧 (V)	1000
定格電流 (A)	41
定格電圧（II/2）(V)	1000
定格電圧（III/2）(V)	1000
定格電圧（III/3）(V)	500
定格サージ電圧（II/2）(KV)	8
定格サージ電圧（III/2）(KV)	8
定格サージ電圧（III/3）(KV)	8
最小電線径(単線)(mm²)	0.5
最大電線径(単線)(mm²)	6
最小電線径(撚線)(mm²)	0.5
最大電線径(撚線)(mm²)	6
2線の接続断面積が同じ、単線、最小値(mm²)	0.5
2線の接続断面積が同じ、単線、最大値(mm²)	6
2線の接続断面積が同じ、撚線、最小値(mm²)	0.5
2線の接続断面積が同じ、撚線、最大値(mm²)	6
ネジ山	M4
マイナスドライバー規格(ブレード厚さXブレード幅 mm)	1.0x5.5
ブレード規格	PH2
定格トルクN.m （UL）	1.6
推奨最小トルク (N.m)	1.2
推奨最大トルク (N.m)	1.5
剥き線長さ (mm)	11~12

接続データ-UL

© DINKLE ENTERPRISE CO ,LTD. ALL RIGHT RESERVED

定格電圧(UL/CUL標準グループB)(V)	600
定格電圧(UL/CUL標準グループC)(V)	600
定格電流(UL/CUL標準グループC)(A)	40
定格電圧(UL/CUL標準グループD)(V)	600
定格電流(UL/CUL標準グループD)(A)	5
最小接続電線(単線)(AWG)、UL/ CULに対応	18
最大接続電線(単線)(AWG)、UL/ CULに対応	8
最小接続電線(AWG)、UL/ CULに対応	18
最大接続電線(AWG)、UL/ CULに対応	8

環境と安全

手の甲の保護	YES
最高動作温度(°C)	120
最低動作温度(°C)	-40

UL認証パラメータ

適用電線範囲グループB(AWG)	18~8
定格電圧、グループB (V)	600
定格電流、グループB (A)	40
適用電線範囲グループC(AWG)	18~8
定格電圧、グループC (V)	600
定格電流、グループC (A)	40
適用電線範囲グループD(AWG)	18~8
定格電圧、グループD (V)	600
定格電流、グループD (A)	5

CUL認証パラメータ

適用電線範囲グループB(AWG)	18~8
定格電圧、グループB (V)	600
定格電流、グループB (A)	40
適用電線範囲グループC(AWG)	18~8
定格電圧、グループC (V)	600
定格電流、グループC (A)	40
適用電線範囲グループD(AWG)	18~8

© DINKLE ENTERPRISE CO ,LTD. ALL RIGHT RESERVED

定格電圧、グループD (V)	600
定格電流、グループD (A)	5

VDE認証パラメータ

適用電線範囲(mm²)	0.5~6
定格電圧(V)	1000
定格電流 (A)	41

図面

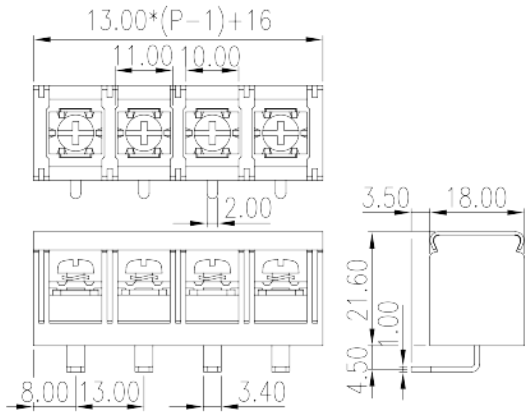

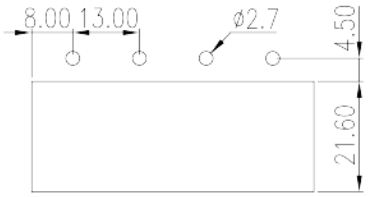

承認

© DINKLE ENTERPRISE CO ,LTD. ALL RIGHT RESERVED