# WKV250A-XXP

プリント基板用端子台 / コネクタ > プリント基板用

Date:2026-02-02Version:V1

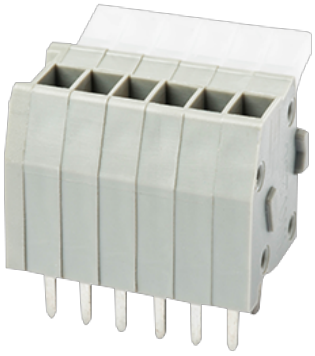

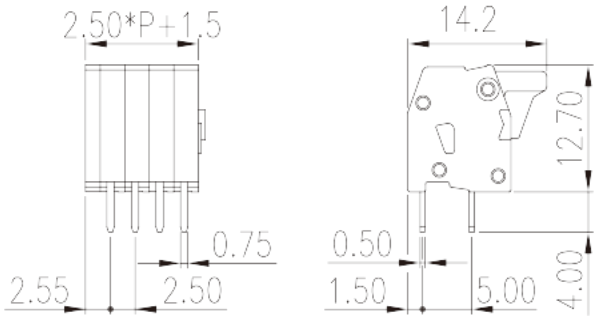


サイトカタログは参照用です。 Dinkleは、製品の改造や設計変更の権利を引き続き保持しています。
最終製品はエンジニアリング図面に従って作成されます。

## 製品説明

Pitch : 2.50mm, 150V, 4A

## 基本情報

| | |
|---|---|
| 製品概要 | PCB Terminal Blocks, Spring Clamp Connection |
| 製品タイプ | PCB Terminal Blocks |
| ピッチ (mm) | 2.50 |
| 標準カラー | Grey (default) |
| 結線方式 | Spring Clamp Connection |
| 固定方式 | Without |
| 製品長さ (mm) | 2.50*(P-1)+4.7 |
| 製品幅 (mm) | 14.2 |
| 製品高さ (mm) | 13.8 |
| ピン寸法 (厚さX幅 mm) | 0.5x0.75 |
| 穴寸法 (mm) | 1.1 |
| 実際極数 | 01P~32P |
| 段数 | Single level |

## 材質情報

| | |
|---|---|
| 絶縁材質 | PA |


© DINKLE ENTERPRISE CO ,LTD. ALL RIGHT RESERVED

| | |
|---|---|
| 絶縁材質グループ | I |
| UL94規格に対応 | V0 |
| 絶縁抵抗 | □500MΩ at DC 500V |
| コンタクト材質 | COPPER ALLOY |
| コンタクト表面材質 | Tin PLATED |

## 接続データ-IEC

| | |
|---|---|
| 定格電圧 (V) | 160 |
| 定格電流 (A) | 6 |
| 定格電圧（II/2）(V) | 320 |
| 定格電圧（III/2）(V) | 160 |
| 定格電圧（III/3）(V) | 80 |
| 定格サージ電圧（II/2）(KV) | 2.5 |
| 定格サージ電圧（III/2）(KV) | 2.5 |
| 定格サージ電圧（III/3）(KV) | 2.5 |
| 最小電線径(単線)(mm²) | 0.5 |
| 最大電線径(単線)(mm²) | 0.5 |
| 最小電線径(撚線)(mm²) | 0.5 |
| 最大電線径(撚線)(mm²) | 0.5 |
| マイナスドライバー規格(ブレード厚さXブレード幅 mm) | 0.4x2.5 |
| 剥き線長さ (mm) | 5~6 |

## 接続データ-UL

| | |
|---|---|
| 定格電圧(UL/CUL標準グループB)(V) | 150 |
| 定格電流(UL/CUL標準グループB)(A) | 4 |
| 定格電圧(UL/CUL標準グループD)(V) | 300 |
| 定格電流(UL/CUL標準グループD)(A) | 4 |
| 最小接続電線(単線)(AWG)、UL/ CULに対応 | 28 |
| 最大接続電線(単線)(AWG)、UL/ CULに対応 | 20 |
| 最小接続電線(AWG)、UL/ CULに対応 | 28 |
| 最大接続電線(AWG)、UL/ CULに対応 | 20 |

## 環境と安全

| | |
|---|---|
| 指の保護 | YES |
| 最高動作温度(°C) | 120 |


© DINKLE ENTERPRISE CO ,LTD. ALL RIGHT RESERVED

| | |
|---|---|
| 最低動作温度(°C) | -40 |

## UL認証パラメータ

| | |
|---|---|
| 適用電線範囲グループB(AWG) | 28~20 |
| 定格電圧、グループB (V) | 150 |
| 定格電流、グループB (A) | 4 |
| 適用電線範囲グループD(AWG) | 28~20 |
| 定格電圧、グループD (V) | 300 |
| 定格電流、グループD (A) | 4 |

## CUL認証パラメータ

| | |
|---|---|
| 適用電線範囲グループB(AWG) | 28~20 |
| 定格電圧、グループB (V) | 150 |
| 定格電流、グループB (A) | 4 |
| 適用電線範囲グループD(AWG) | 28~20 |
| 定格電圧、グループD (V) | 300 |
| 定格電流、グループD (A) | 4 |

## VDE認証パラメータ

| | |
|---|---|
| 適用電線範囲(mm²) | 0.5 |
| 定格電圧(V) | 130 |
| 定格電流 (A) | 6 |

## 図面

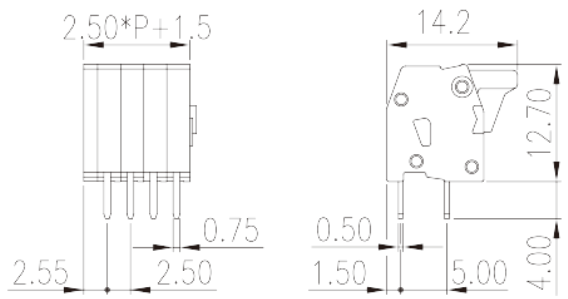


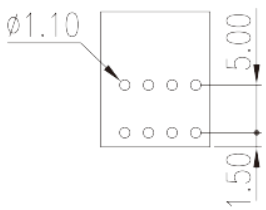



© DINKLE ENTERPRISE CO ,LTD. ALL RIGHT RESERVED

## 承認


© DINKLE ENTERPRISE CO ,LTD. ALL RIGHT RESERVED