# DT-123VA-XXP

プリント基板用端子台 / コネクタ > プリント基板用

Date:2025-10-18Version:V1

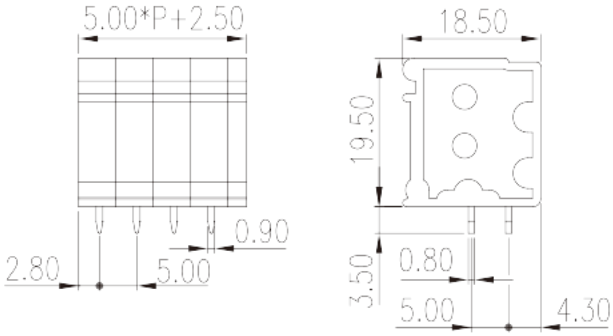


サイトカタログは参照用です。 Dinkleは、製品の改造や設計変更の権利を引き続き保持しています。
最終製品はエンジニアリング図面に従って作成されます。

## 製品説明

Pitch : 5.00mm, 300V, 26A(FW1)/20A(FW2)

## 基本情報

| | |
|---|---|
| 製品概要 | PCB Terminal Blocks, Front Screw Connection |
| 製品タイプ | PCB Terminal Blocks |
| ピッチ (mm) | 5.00 |
| 標準カラー | Green (default) |
| 結線方式 | Front Screw Connection |
| 固定方式 | Without |
| 製品長さ (mm) | 5.00*(P-1)+7.5 |
| 製品幅 (mm) | 18.5 |
| 製品高さ (mm) | 19.5 |
| ピン寸法 (厚さX幅 mm) | 0.8x0.9 |
| 穴寸法 (mm) | 1.5 |
| 実際極数 | 02P~24P |
| 段数 | Single level |

## 材質情報

| | |
|---|---|
| 絶縁材質 | PBT |


© DINKLE ENTERPRISE CO ,LTD. ALL RIGHT RESERVED

| | |
|---|---|
| 絶縁材質グループ | IIIa |
| UL94規格に対応 | V0 |
| 絶縁抵抗 | □1000MΩ at DC 500V |
| コンタクト材質 | COPPER ALLOY |
| コンタクト表面材質 | Tin PLATED |

## 接続データ-IEC

| | |
|---|---|
| 定格電圧 (V) | 300 |
| 定格電流 (A) | 24 |
| 定格電圧（II/2）(V) | 400 |
| 定格電圧（III/2）(V) | 320 |
| 定格電圧（III/3）(V) | 250 |
| 定格サージ電圧（II/2）(KV) | 4 |
| 定格サージ電圧（III/2）(KV) | 4 |
| 定格サージ電圧（III/3）(KV) | 4 |
| 最小電線径(単線)(mm²) | 0.5 |
| 最大電線径(単線)(mm²) | 2.5 |
| 最小電線径(撚線)(mm²) | 0.5 |
| 最大電線径(撚線)(mm²) | 2.5 |
| 接続電線断面積の最小値（撚線）、棒端子あり、プラスチックスリーブなし (mm²) | 0.5 |
| 接続電線断面積の最大値（撚線）、棒端子あり、プラスチックスリーブなし (mm²) | 1.5 |
| 接続電線断面積の最小値（撚線）、棒端子あり、プラスチックスリーブあり (mm²) | 0.5 |
| 接続電線断面積の最大値（撚線）、棒端子あり、プラスチックスリーブあり(mm²) | 1.5 |
| 2線の接続断面積が同じ、単線、最小値(mm²) | 0.5 |
| 2線の接続断面積が同じ、単線、最大値(mm²) | 1 |
| 2線の接続断面積が同じ、撚線、最小値(mm²) | 0.5 |
| 2線の接続断面積が同じ、撚線、最大値(mm²) | 1 |
| 2線の接続断面積が同じ、撚線、棒端子、プラスチックスリーブなし、最小値(mm²) | 0.5 |
| 2線の接続断面積が同じ、撚線、棒端子、プラスチックスリーブなし、最大値(mm²) | 0.75 |
| 2線の接続断面積が同じ、撚線、TWIN棒端子、プラスチックスリーブあり、最小値(mm²) | 0.5 |
| 2線の接続断面積が同じ、撚線、TWIN棒端子、プラスチックスリーブあり、最大値(mm²) | 1 |


© DINKLE ENTERPRISE CO ,LTD. ALL RIGHT RESERVED

| | |
|---|---|
| ネジ山 | M2.5 |
| マイナスドライバー規格(ブレード厚さXブレード幅 mm) | 0.6x3.5 |
| 推奨最小トルク (N.m) | 0.4 |
| 推奨最大トルク (N.m) | 0.5 |
| 剥き線長さ (mm) | 13~14 |

## 接続データ-UL

| | |
|---|---|
| 定格電圧(UL/CUL標準グループB)(V) | 300 |
| 定格電流(UL/CUL標準グループB)(A) | 26(FW1)/20(FW2) |
| 定格電圧(UL/CUL標準グループD)(V) | 300 |
| 定格電流(UL/CUL標準グループD)(A) | 10 |
| 最小接続電線(単線)(AWG)、UL/ CULに対応 | 22 |
| 最大接続電線(単線)(AWG)、UL/ CULに対応 | 12 |
| 最小接続電線(AWG)、UL/ CULに対応 | 22 |
| 最大接続電線(AWG)、UL/ CULに対応 | 12 |

## 環境と安全

| | |
|---|---|
| 指の保護 | YES |
| 最高動作温度(°C) | 120 |
| 最低動作温度(°C) | -40 |

## UL認証パラメータ

| | |
|---|---|
| 適用電線範囲グループB(AWG) | 22~12 |
| 定格電圧、グループB (V) | 300 |
| 定格電流、グループB (A) | 26(FW1)/20(FW2) |
| 適用電線範囲グループD(AWG) | 22~12 |
| 定格電圧、グループD (V) | 300 |
| 定格電流、グループD (A) | 10 |

## CUL認証パラメータ

| | |
|---|---|
| 適用電線範囲グループB(AWG) | 22~12 |
| 定格電圧、グループB (V) | 300 |
| 定格電流、グループB (A) | 26(FW1)/20(FW2) |
| 適用電線範囲グループD(AWG) | 22~12 |
| 定格電圧、グループD (V) | 300 |


© DINKLE ENTERPRISE CO ,LTD. ALL RIGHT RESERVED

| | |
|---|---|
| 定格電流、グループD (A) | 10 |

## VDE認証パラメータ

| | |
|---|---|
| 適用電線範囲(mm²) | 0.5~2.5 |
| 定格電圧(V) | 300 |
| 定格電流 (A) | 24 |

## 図面

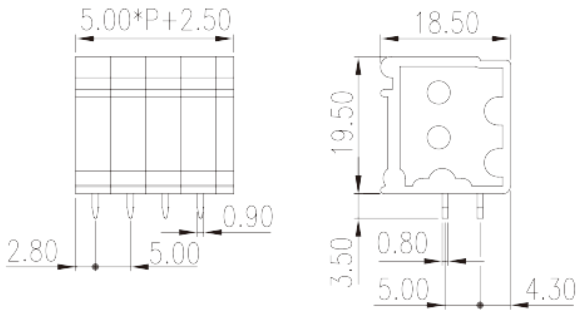


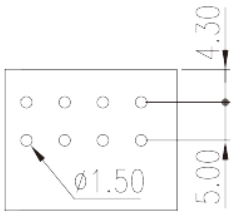


## 承認


© DINKLE ENTERPRISE CO ,LTD. ALL RIGHT RESERVED