AK2.5-TN-PE

DIN 레일 단자대 > 스프링 클램프 연결

다운로드 데이트:2025-08-03버전:1.1

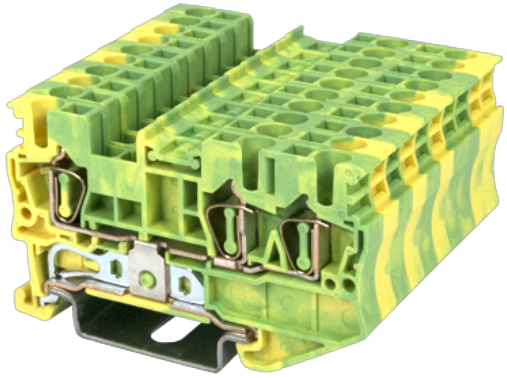

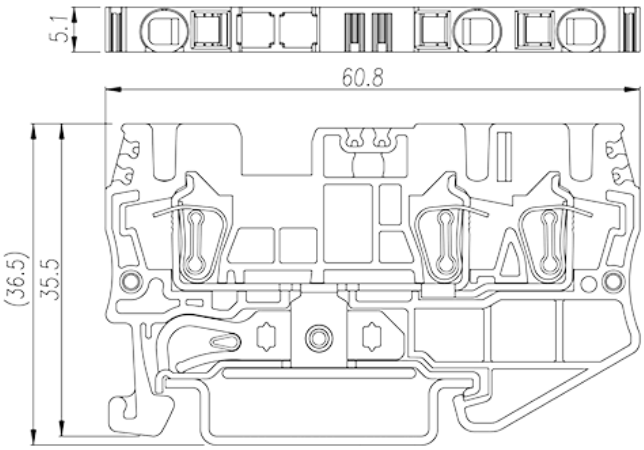

제품소개

Green-Yellow (default)

일반정보

일반정보	DIN Rail terminal blocks, Grounding terminal blocks
카테고리	Grounding terminal blocks
색상	Green-Yellow (default)
커넥션방식	Spring Clamp Connection
락킹타입	Rail Mounting
길이 (mm)	60.8
너비 (mm)	5.1
높이 (mm)	35.5
단수	Single level
커넥션 개수	3

원자재 정보

절연자재	PA
절연자재 그룹	I
UL 94에 따른 난연등급	V0
절연저항	≧500MΩ at DC 500V

커넥션정보-IEC

전화 : +886-2-8069-9000 / 이메일: service@dinkle.com
© DINKLE ENTERPRISE CO ,LTD. ALL RIGHT RESERVED

정격전압(V)	800
정격전압 (III/3)(V)	800
정격충격전압 (II/2)(KV)	8
정격충격전압 (III/2)(KV)	8
정격충격전압 (III/3)(KV)	8
최소 단선 사이즈 (mm^2)	0.2
최대 단선 사이즈 (mm^2)	4
최소 연선 사이즈 (mm^2)	0.2
최대 연선 사이즈 (mm^2)	2.5
최소 연선 사이즈, 페룰 있음, 플라스틱 슬리브 없음 (mm^2)	0.25
최대 연선 사이즈, 페룰 있음, 플라스틱 슬리브 없음 (mm^2)	1.5
최소 연선 사이즈, 페룰 있음, 플라스틱 슬리브 있음 (mm^2)	0.25
최대 연선 사이즈, 페룰 있음, 플라스틱 슬리브 있음 (mm^2)	1.5
일자 스크류드라이버사이즈 (Blade thickness x Width)(mm)	0.6x3.5
피복 길이	10
마운팅 레일	TS-35
앤드커버 필요함	YES
그라운딩 커넥션	YES

커넥션 데이타-UL

정격전압(UL/CUL Group B)(V)	600
정격전압(UL/CUL Group C)(V)	600
UL/CUL 규격에 따른 최소단선 AWG	30
UL/CUL 규격에 따른 최대단선 AWG	12
UL/CUL 규격에 따른 최소연선 AWG	30
UL/CUL 규격에 따른 최대연선 AWG	12

사용환경&안전

손뒷면 보호 (YES or NO)	YES
손가락 보호 (YES or NO)	YES
최고 동작온도	120
최저 동작온도	-40

전화 : +886-2-8069-9000 / 이메일: service@dinkle.com
© DINKLE ENTERPRISE CO ,LTD. ALL RIGHT RESERVED

UL인증

정격전선(Group B)(AWG)	30~12
정격전압 (Group B)(V)	600
정격전선(Group C)(AWG)	30~12
정격전압(Group C)(V)	600

CUL인증

정격전선 (Group B)(AWG)	30~12
정격전압 (Group B)(V)	600
정격전선 (Group C)(AWG)	30~12
정격전압(Group C)(V)	600

VDE인증

정격전선 (mm ^{2})	0.2~2.5

치수 도면

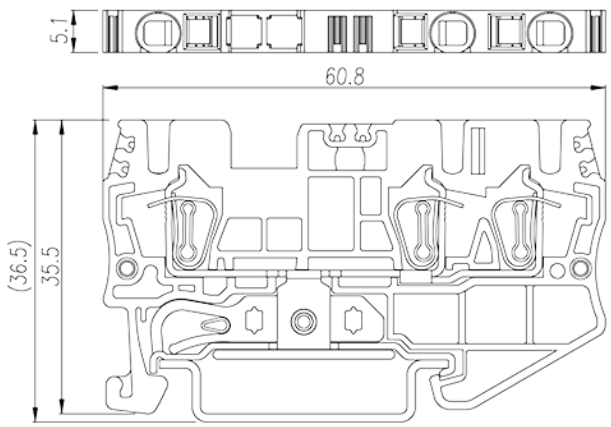

circuit diagram

인증

전화 : +886-2-8069-9000 / 이메일: service@dinkle.com
© DINKLE ENTERPRISE CO ,LTD. ALL RIGHT RESERVED