ECHB250V-XXP

PCB 단자대 > PCB 커넥터-소켓

다운로드 데이트:2026-02-09버전:V1

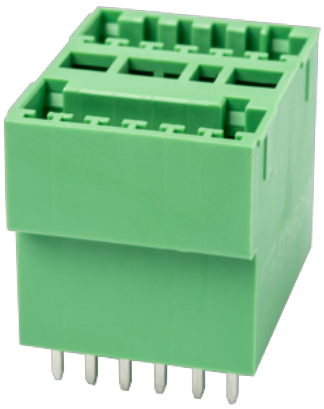

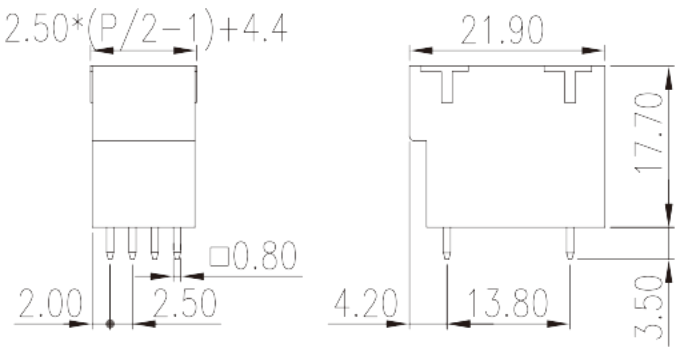

제품소개

Pitch : 2.50 mm, 150V, 4A

일반정보

일반정보	PCB Connector – Socket, Wave soldering
카테고리	PCB Connector – Socket
핀간격 (mm)	2.50
색상	Green (default)
락킹타입	Without
솔더링 방식	Wave soldering
길이 (mm)	2.50*(P/2-1)+4.4
너비 (mm)	21.9
높이 (mm)	17.7
핀 치수(두께x너비) (mm)	0.8x0.8
PCB 홀 직경 (mm)	1.3~1.4
폴수(핀수)	04P~48P
단수	Double level

원자재 정보

절연자재	PA
절연자재 그룹	I
UL 94에 따른 난연등급	V0

전화 : +886-2-8069-9000 / 이메일: service@dinkle.com
© DINKLE ENTERPRISE CO ,LTD. ALL RIGHT RESERVED

절연저항	≥500MΩ at DC 500V
전도체 원자재	COPPER ALLOY
도체표면 도금처리	Tin PLATED

커넥션정보-IEC

정격전압(V)	320
정격전류(A)	14
정격전압 (II/2)(V)	320
정격전압 (III/2)(V)	160
정격전압 (III/3)(V)	160
정격충격전압 (II/2)(KV)	2.5
정격충격전압 (III/2)(KV)	2.5
정격충격전압 (III/3)(KV)	2.5

커넥션 데이타-UL

정격전압(UL/CUL Group B)(V)	150
정격전류(UL/CUL Group B)(A)	4
정격전압(UL/CUL Group D)(V)	150
정격전류(UL/CUL Group D)(A)	4

사용환경&안전

손가락 보호 (YES or NO)	YES
최고 동작온도	120
최저 동작온도	-40

치수 도면

전화 : +886-2-8069-9000 / 이메일: service@dinkle.com
© DINKLE ENTERPRISE CO ,LTD. ALL RIGHT RESERVED

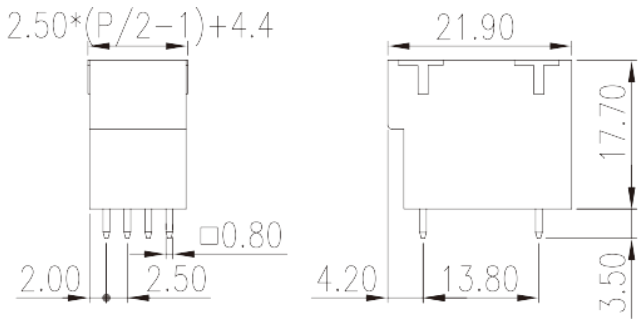

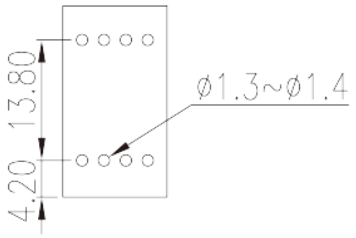

인증

전화 : +886-2-8069-9000 / 이메일: service@dinkle.com
© DINKLE ENTERPRISE CO ,LTD. ALL RIGHT RESERVED