DP1.5N-PE

DIN 레일 단자대 > 푸시인 단자대

다운로드 데이트:2025-11-05버전:1.1

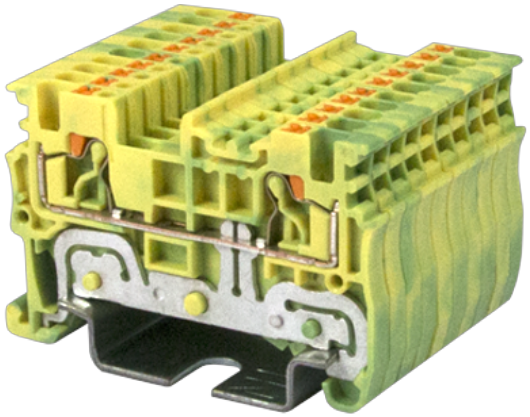

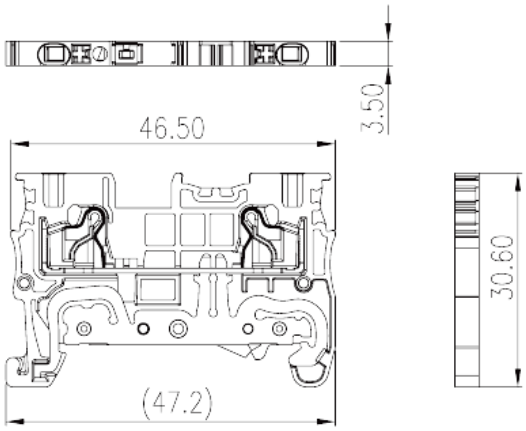

제품소개

300V, Green-Yellow (default)

일반정보

일반정보	Grounding Terminal Block, Push-in Design
카테고리	Grounding Terminal Blocks
색상	Green-Yellow (default)
커넥션방식	Push-in Design
락킹타입	Rail Mounting
길이 (mm)	47.2
너비 (mm)	3.5
높이 (mm)	30.6
폴수(핀수)	≧1P
단수	Single level
커넥션 개수	2

원자재 정보

절연자재	PA
절연자재 그룹	I
UL 94에 따른 난연등급	V0
절연저항	≧500MΩ at DC 500V

전화 : +886-2-8069-9000 / 이메일: service@dinkle.com
© DINKLE ENTERPRISE CO ,LTD. ALL RIGHT RESERVED

커넥션정보-IEC

정격전압(V)	500
정격전압 (III/3)(V)	500
정격충격전압 (III/3)(KV)	6
최소 단선 사이즈 (mm^2)	0.14
최대 단선 사이즈 (mm^2)	1.5
최소 연선 사이즈 (mm^2)	0.14
최대 연선 사이즈 (mm^2)	1.5
최소 연선 사이즈, 페룰 있음, 플라스틱 슬리브 없음 (mm^2)	0.25
최대 연선 사이즈, 페룰 있음, 플라스틱 슬리브 없음 (mm^2)	1.5
최소 연선 사이즈, 페룰 있음, 플라스틱 슬리브 있음 (mm^2)	0.25
최대 연선 사이즈, 페룰 있음, 플라스틱 슬리브 있음 (mm^2)	0.75
일자 스크류드라이버사이즈 (Blade thickness x Width)(mm)	0.4x2.5
피복 길이	8
마운팅 레일	TS-35
앤드커버 필요함	YES
그라운딩 커넥션	YES

커넥션 데이타-UL

정격전압(UL/CUL Group B)(V)	300
정격전압(UL/CUL Group C)(V)	300
UL/CUL 규격에 따른 최소단선 AWG	26
UL/CUL 규격에 따른 최대단선 AWG	14
UL/CUL 규격에 따른 최소연선 AWG	26
UL/CUL 규격에 따른 최대연선 AWG	14

사용환경&안전

손뒷면 보호 (YES or NO)	YES
손가락 보호 (YES or NO)	YES
최고 동작온도	120
최저 동작온도	-40

전화 : +886-2-8069-9000 / 이메일: service@dinkle.com
© DINKLE ENTERPRISE CO ,LTD. ALL RIGHT RESERVED

UL인증

정격전선(Group B)(AWG)	26~14
정격전압 (Group B)(V)	300
정격전선(Group C)(AWG)	26~14
정격전압(Group C)(V)	300

CUL인증

정격전선 (Group B)(AWG)	26~14
정격전압 (Group B)(V)	300
정격전선 (Group C)(AWG)	26~14
정격전압(Group C)(V)	300

치수 도면

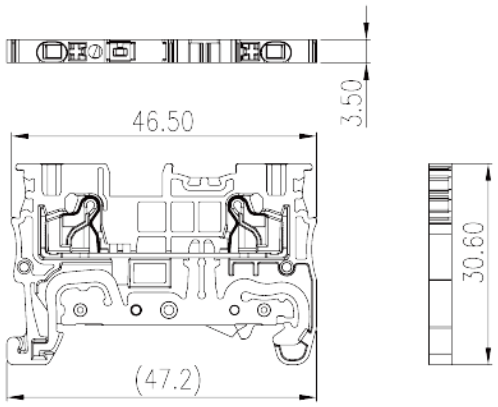

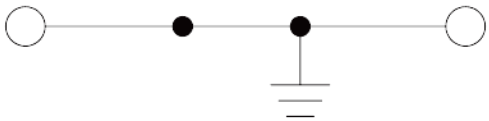

인증

전화 : +886-2-8069-9000 / 이메일: service@dinkle.com
© DINKLE ENTERPRISE CO ,LTD. ALL RIGHT RESERVED