ESK200VM-XXP

PCB 단자대 > PCB 단자대

다운로드 데이트:2025-08-10

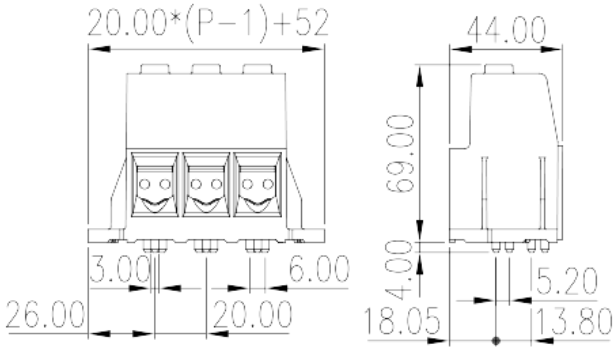

제품소개

Pitch : 20.00mm, 600V, 200A

일반정보

일반정보	PCB Terminal Blocks, Screw Connection
카테고리	PCB Terminal Blocks
핀간격 (mm)	20.00
색상	Green (default)
커넥션방식	Screw Connection
락킹타입	With mounting flange
솔더링 방식	Wave Soldering
길이 (mm)	20.00*(P-1)+52.0
너비 (mm)	44
높이 (mm)	69
핀 치수(두께x너비) (mm)	3x3
PCB 홀 직경 (mm)	4.8
폴수(핀수)	01P~06P
단수	Single level
커넥션 개수	1

원자재 정보

절연자재	PA

전화 : +886-2-8069-9000 / 이메일: service@dinkle.com
© DINKLE ENTERPRISE CO ,LTD. ALL RIGHT RESERVED

절연자재 그룹	I
UL 94에 따른 난연등급	V0
절연저항	≥500MΩ at DC 500V
전도체 원자재	COPPER ALLOY
도체표면 도금처리	Tin PLATED

커넥션정보-IEC

정격전압(V)	1000
정격전류(A)	232
정격전압 (II/2)(V)	1000
정격전압 (III/2)(V)	1000
정격전압 (III/3)(V)	1000
정격충격전압 (II/2)(KV)	8
정격충격전압 (III/2)(KV)	8
정격충격전압 (III/3)(KV)	8
최소 단선 사이즈 (mm^2)	16
최대 단선 사이즈 (mm^2)	95
최소 연선 사이즈 (mm^2)	25
최대 연선 사이즈 (mm^2)	95
최소 연선 사이즈, 페룰 있음, 플라스틱 슬리브 없음 (mm^2)	16
최대 연선 사이즈, 페룰 있음, 플라스틱 슬리브 없음 (mm^2)	95
최소 연선 사이즈, 페룰 있음, 플라스틱 슬리브 있음 (mm^2)	16
최대 연선 사이즈, 페룰 있음, 플라스틱 슬리브 있음 (mm^2)	95
동일 케이블 사이즈의 2개 최소 단선 (mm^2)	16
동일 케이블 사이즈의 2개 최대 단선 (mm^2)	25
동일 케이블 사이즈의 2개 최소 연선 (mm^2)	16
동일 케이블 사이즈의 2개 최대 연선 (mm^2)	25
동일 케이블 사이즈의 2개 최소 연선, 트윈 페룰 있음, 플라스틱 슬리브 있음 (mm^2)	16
동일 케이블 사이즈의 2개 최대 연선, 트윈 페룰 있음, 플라스틱 슬리브 있음 (mm^2)	25
스크류 스레드	M8
Philips스크류드라이버사이즈	T40

전화 : +886-2-8069-9000 / 이메일: service@dinkle.com
© DINKLE ENTERPRISE CO ,LTD. ALL RIGHT RESERVED

권장 최소 조임 토크(N.m)	10
권장 최대 조임 토크(N.m)	12
피복 길이	25~26

커넥션 데이타-UL

정격전압(UL/CUL Group B)(V)	600
정격전류(UL/CUL Group B)(A)	200
정격전압(UL/CUL Group C)(V)	600
정격전류(UL/CUL Group C)(A)	200
정격전압(UL/CUL Group D)(V)	600
정격전류(UL/CUL Group D)(A)	5
UL/CUL 규격에 따른 최소단선 AWG	6
UL/CUL 규격에 따른 최대단선 AWG	3/0
UL/CUL 규격에 따른 최소연선 AWG	6
UL/CUL 규격에 따른 최대연선 AWG	3/0

사용환경&안전

손가락 보호 (YES or NO)	YES
최고 동작온도	120
최저 동작온도	-40

UL인증

정격전선(Group B)(AWG)	6~3/0
정격전압 (Group B)(V)	600
정격전류 (Group B)(A)	200
정격전선(Group C)(AWG)	6~3/0
정격전압(Group C)(V)	600
정격전류 (Group C)(A)	200
정격전선(Group D)(AWG)	6~3/0
정격전압 (Group D)(V)	600
정격전류(Group D)(A)	5

CUL인증

정격전선 (Group B)(AWG)	6~3/0
정격전압 (Group B)(V)	600

전화 : +886-2-8069-9000 / 이메일: service@dinkle.com
© DINKLE ENTERPRISE CO ,LTD. ALL RIGHT RESERVED

정격전류 (Group B)(A)	200
정격전선 (Group C)(AWG)	6~3/0
정격전압(Group C)(V)	600
정격전류 (Group C)(A)	200
정격전선(Group D)(AWG)	6~3/0
정격전압 (Group D)(V)	600
정격전류(Group D)(A)	5

치수 도면

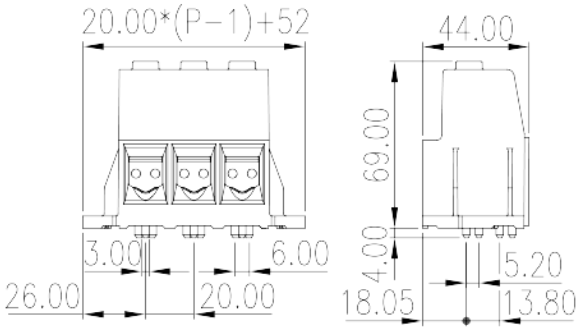

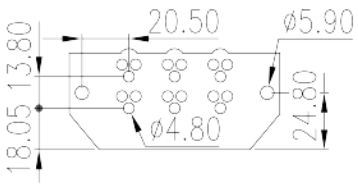

인증

전화 : +886-2-8069-9000 / 이메일: service@dinkle.com
© DINKLE ENTERPRISE CO ,LTD. ALL RIGHT RESERVED