WKA500-XXPL

PCB 단자대 > PCB 단자대

다운로드 데이트:2025-08-10

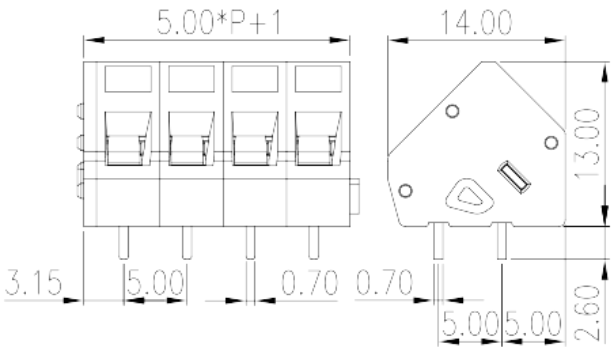

제품소개

Pitch : 5.00 mm, 300V, 15A

일반정보

일반정보	PCB Terminal Blocks, Spring Clamp Connection
카테고리	PCB Terminal Blocks
핀간격 (mm)	5.00
색상	Black (default)
커넥션방식	Spring Clamp Connection
락킹타입	Without
솔더링 방식	Reflow Soldering (Temperature condition according to standard IPC/JEDEC J-STD-020E)
길이 (mm)	5.00*(P-1)+7.2
너비 (mm)	14
높이 (mm)	13
핀 치수(두께x너비) (mm)	0.7x0.7
PCB 홀 직경 (mm)	1.2
폴수(핀수)	02P~12P
단수	Single level
커넥션 개수	1

원자재 정보

전화 : +886-2-8069-9000 / 이메일: service@dinkle.com
© DINKLE ENTERPRISE CO ,LTD. ALL RIGHT RESERVED

절연자재	HIGH-TEMPERATURE PLASTICS
절연자재 그룹	IIIa
UL 94에 따른 난연등급	V2
절연저항	≥500MΩ at DC 500V
전도체 원자재	COPPER ALLOY
도체표면 도금처리	Tin PLATED
MSL	4

커넥션정보-IEC

정격전압(V)	320
정격전류(A)	24
정격전압 (II/2)(V)	320
정격전압 (III/2)(V)	320
정격전압 (III/3)(V)	200
정격충격전압 (II/2)(KV)	4
정격충격전압 (III/2)(KV)	4
정격충격전압 (III/3)(KV)	4
최소 단선 사이즈 (mm^2)	0.2
최대 단선 사이즈 (mm^2)	2.5
최소 연선 사이즈 (mm^2)	0.2
최대 연선 사이즈 (mm^2)	2.5
최소 연선 사이즈, 페룰 있음, 플라스틱 슬리브 없음 (mm^2)	0.25
최대 연선 사이즈, 페룰 있음, 플라스틱 슬리브 없음 (mm^2)	1.5
최소 연선 사이즈, 페룰 있음, 플라스틱 슬리브 있음 (mm^2)	0.25
최대 연선 사이즈, 페룰 있음, 플라스틱 슬리브 있음 (mm^2)	1.5
동일 케이블 사이즈의 2개 최소 연선, 트윈 페룰 있음, 플라스틱 슬리브 있음 (mm^2)	0.5
동일 케이블 사이즈의 2개 최대 연선, 트윈 페룰 있음, 플라스틱 슬리브 있음 (mm^2)	1
일자 스크류드라이버사이즈 (Blade thickness x Width)(mm)	0.6x3.5
피복 길이	5~6

커넥션 데이타-UL

전화 : +886-2-8069-9000 / 이메일: service@dinkle.com
© DINKLE ENTERPRISE CO ,LTD. ALL RIGHT RESERVED

정격전압(UL/CUL Group B)(V)	300
정격전류(UL/CUL Group B)(A)	15
정격전압(UL/CUL Group C)(V)	150
정격전류(UL/CUL Group C)(A)	15
정격전압(UL/CUL Group D)(V)	300
정격전류(UL/CUL Group D)(A)	10
UL/CUL 규격에 따른 최소단선 AWG	28
UL/CUL 규격에 따른 최대단선 AWG	12
UL/CUL 규격에 따른 최소연선 AWG	28
UL/CUL 규격에 따른 최대연선 AWG	12

사용환경&안전

손가락 보호 (YES or NO)	YES
최고 동작온도	120
최저 동작온도	-40

UL인증

정격전선(Group B)(AWG)	28~12
정격전압 (Group B)(V)	300
정격전류 (Group B)(A)	15
정격전선(Group C)(AWG)	28~12
정격전압(Group C)(V)	150
정격전류 (Group C)(A)	15
정격전선(Group D)(AWG)	28~12
정격전압 (Group D)(V)	300
정격전류(Group D)(A)	10

CUL인증

정격전선 (Group B)(AWG)	28~12
정격전압 (Group B)(V)	300
정격전류 (Group B)(A)	15
정격전선 (Group C)(AWG)	28~12
정격전압(Group C)(V)	150
정격전류 (Group C)(A)	15
정격전선(Group D)(AWG)	28~12

전화 : +886-2-8069-9000 / 이메일: service@dinkle.com
© DINKLE ENTERPRISE CO ,LTD. ALL RIGHT RESERVED

정격전압 (Group D)(V)	300
정격전류(Group D)(A)	10

치수 도면

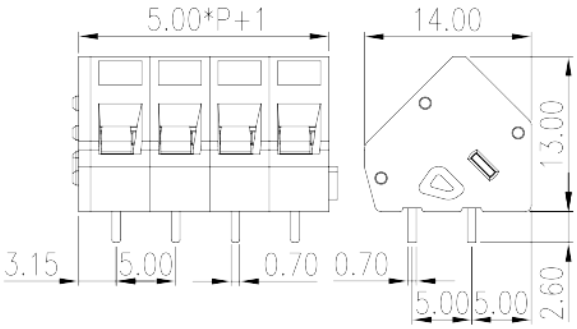

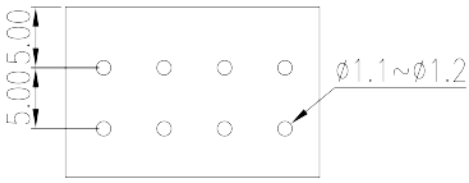

인증

전화 : +886-2-8069-9000 / 이메일: service@dinkle.com
© DINKLE ENTERPRISE CO ,LTD. ALL RIGHT RESERVED