DKU20

NEMA 단자대 > 레일 실장

다운로드 데이트:2025-11-05

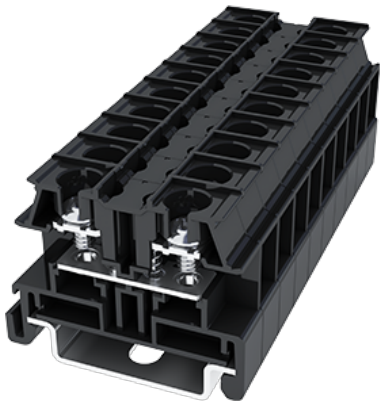

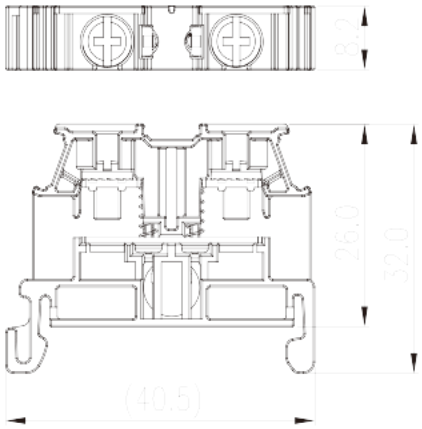

제품소개

M3.5, 600V, 20A

일반정보

일반정보	Feed-Through single level, Screw Connection
카테고리	Feed-Through single level
핀간격 (mm)	8.2
색상	Refer to drawing
커넥션방식	Screw Connection
락킹타입	Rail mounting
길이 (mm)	40.5
너비 (mm)	8.2
높이 (mm)	33.5（TS-35N）/41（TS-35/15N）
핀수	01P
폴수(핀수)	01P
단수	1
커넥션 개수	2

원자재 정보

절연자재	PC
절연자재 그룹	IIIa
UL 94에 따른 난연등급	V2

전화 : +886-2-8069-9000 / 이메일: service@dinkle.com
© DINKLE ENTERPRISE CO ,LTD. ALL RIGHT RESERVED

절연저항	≥1000MΩ at DC 500V
전도체 원자재	COPPER ALLOY
도체표면 도금처리	Tin PLATED

커넥션정보-IEC

정격전압(V)	630
정격전류(A)	24
정격전압 (III/3)(V)	630
정격충격전압 (III/3)(KV)	8
최소 단선 사이즈 (mm^2)	0.2
최대 단선 사이즈 (mm^2)	2.5
최소 연선 사이즈 (mm^2)	0.2
최대 연선 사이즈 (mm^2)	2.5
스크류 스레드	M3.5
Philips스크류드라이버사이즈	PH2
정격 조임 토크 (N.m)	1~1.3
권장 최소 조임 토크(N.m)	1
권장 최대 조임 토크(N.m)	1.3
피복 길이	The stripping length depends on the specification provided by the cablelug manufacturer.
마운팅 레일	TS-35N、TS-35/15N
앤드커버 필요함	YES
그라운딩 커넥션	NO

커넥션 데이타-UL

정격전압(UL/CUL Group B)(V)	600
정격전류(UL/CUL Group B)(A)	20
정격전압(UL/CUL Group C)(V)	600
정격전류(UL/CUL Group C)(A)	20
정격전압(UL/CUL Group D)(V)	600
정격전류(UL/CUL Group D)(A)	20
UL/CUL 규격에 따른 최소단선 AWG	26
UL/CUL 규격에 따른 최대단선 AWG	12
UL/CUL 규격에 따른 최소연선 AWG	26
UL/CUL 규격에 따른 최대연선 AWG	12

전화 : +886-2-8069-9000 / 이메일: service@dinkle.com
© DINKLE ENTERPRISE CO ,LTD. ALL RIGHT RESERVED

사용환경&안전

손뒷면 보호 (YES or NO)	YES
손가락 보호 (YES or NO)	YES
최고 동작온도	125
최저 동작온도	-40

UL인증

정격전선(Group B)(AWG)	26-12
정격전압 (Group B)(V)	600
정격전류 (Group B)(A)	20
정격전선(Group C)(AWG)	26-12
정격전압(Group C)(V)	600
정격전류 (Group C)(A)	20
정격전선(Group D)(AWG)	26-12
정격전압 (Group D)(V)	600
정격전류(Group D)(A)	20

CUL인증

정격전선 (Group B)(AWG)	26-12
정격전압 (Group B)(V)	600
정격전류 (Group B)(A)	20
정격전선 (Group C)(AWG)	26-12
정격전압(Group C)(V)	600
정격전류 (Group C)(A)	20
정격전선(Group D)(AWG)	26-12
정격전압 (Group D)(V)	600
정격전류(Group D)(A)	20

치수 도면

전화 : +886-2-8069-9000 / 이메일: service@dinkle.com
© DINKLE ENTERPRISE CO ,LTD. ALL RIGHT RESERVED

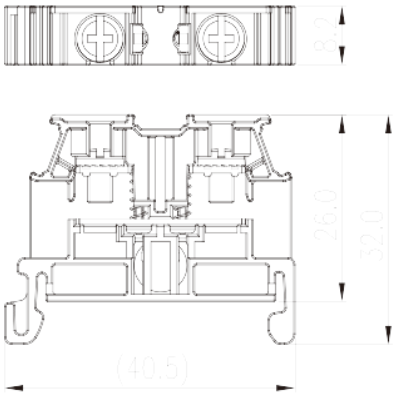

인증

전화 : +886-2-8069-9000 / 이메일: service@dinkle.com
© DINKLE ENTERPRISE CO ,LTD. ALL RIGHT RESERVED